OGGI
INFINITY LIGHTING

Instructions de Montage

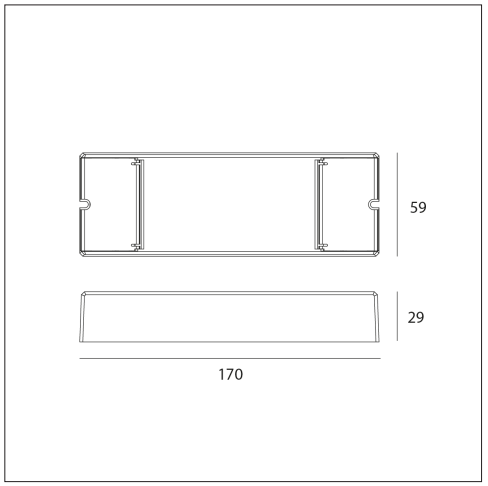

VARIATEUR RADIO 230 V 2 CANAUX

Référence	**610SR1009AC**

Signal	**RF**
Fréquence	**869,5 MHz**
Alimentation	**100-240 V CA**
Sorties	**2 canaux**
Courant de sortie	**2 x 1,2 A**
Mode de variation	**Début ou fin de phase, au choix par cavalier**
Charge maximale par canal à 240 V	**Incandescence : 288 W** **LED dimmables : 144 W** **Halogène TBT : 144 W**
Plage de variation	**1 à 100 %**
Dimensions (L x l x H)	**170 x 59 x 29 mm**
Compatibilité	**Télécommandes RF monochromes**

IP20 | 5 ANS | RoHS

Instructions importantes

Avant la première utilisation 1. Lire attentivement ce mode d'emploi avant utilisation et le conserver dans un endroit sûr. **Utilisation** 1. Cet appareil est exclusivement destiné à une utilisation en intérieur et dans des environnements secs. **2.** Ne modifiez pas et n'altérez pas le produit. **3.** En cas de doute sur le montage, de suspicion de dysfonctionnement ou de dommage, arrêtez immédiatement l'appareil et contactez un électricien qualifié ou votre revendeur. **Alimentation 1.** Cet appareil se raccorde directement au réseau 230 V CA ; son raccordement doit être confié à un électricien qualifié, conformément aux réglementations en vigueur. **Entretien 1.** Nettoyez l'appareil à l'aide d'un chiffon doux et sec. **2.** N'utilisez jamais de produits chimiques agressifs ni de solvants, afin de ne pas endommager le revêtement. **Garantie 1.** Ce produit est couvert par une garantie limitée de 5 ans. **2.** Conservez impérativement votre preuve d'achat pour toute réclamation de garantie. **3.** Pour toute question ou problème, contactez notre service clientèle ou votre revendeur. **Normes de conformité 1.** Ce produit a été testé et certifié conforme aux normes européennes de sécurité électrique. **2.** Pour toute information complémentaire concernant la conformité, veuillez nous contacter.

info@oggilight.com
Athelia V 390 Avenue des Rosiers 13600 La Ciotat FRANCE

OGGILIGHT.COM

Made in PRC

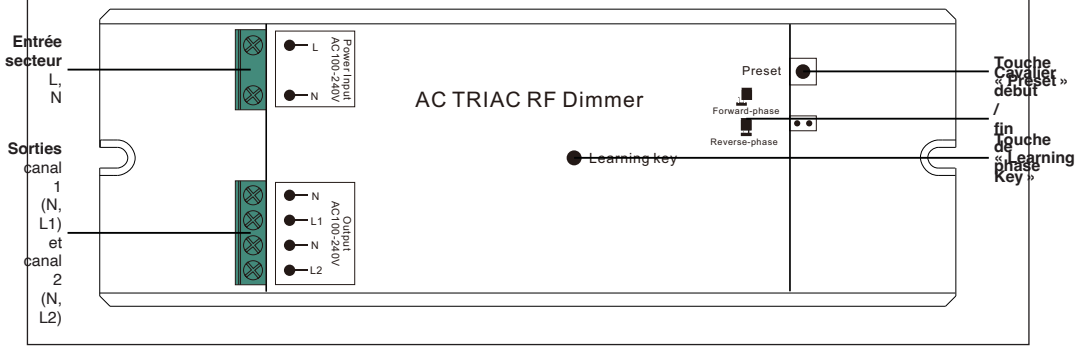

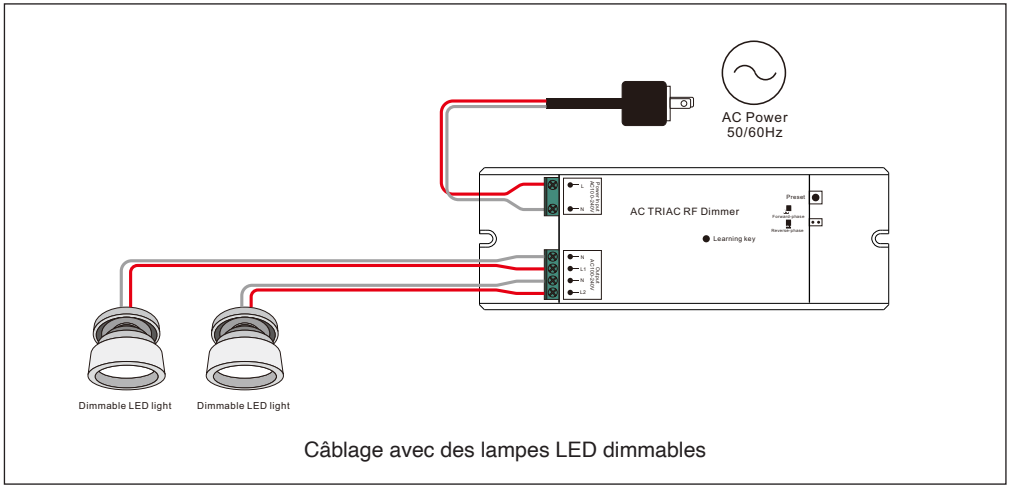

Câblage avec des lampes LED dimmables

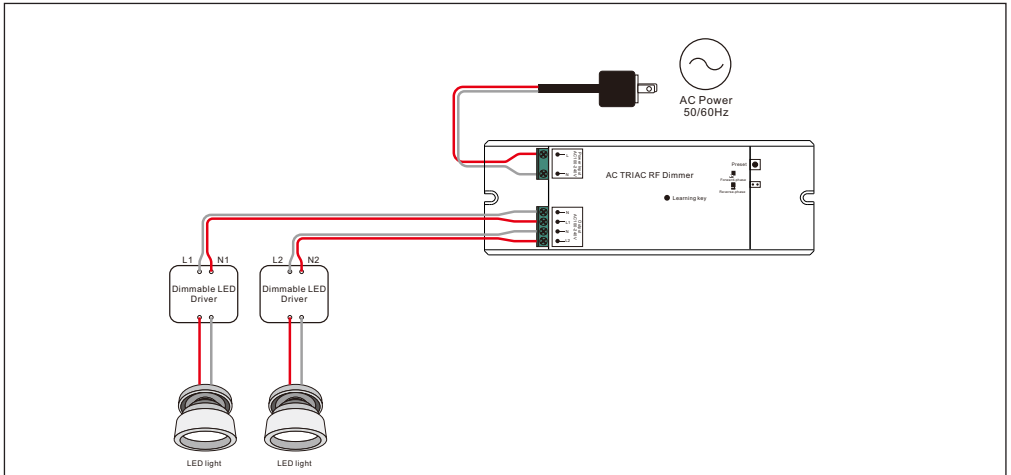

Câblage avec des drivers LED dimmables

CARACTÉRISTIQUES

• Variateur 100-240 V CA à 2 canaux, commandé par télécommande RF.

• Isolation complète : conception sûre et fiable.

• Variation TRIAC ou MOSFET : début de phase ou fin de phase, au choix par cavalier.

• Charges résistives et capacitives.

• Allume, éteint et fait varier les lampes LED monochromes dimmables, les lampes à incandescence et les halogènes.

• Compatible avec de nombreuses télécommandes RF.

• Réglage de la luminosité minimale.

• Indice de protection : IP20.

CHARGES COMPATIBLES PAR CANAL (240 V)

	Type de charge	Charge max.	Remarque
	Lampes LED dimmables	144 W	Selon la conception des lampes LED, leur nombre maximal par canal dépend aussi de leur facteur de puissance une fois raccordées au variateur.
	Drivers LED dimmables	144 W	Nombre maximal de drivers par canal : 144 W divisés par la puissance nominale du driver.
	Incandescence, halogènes 240 V	288 W	
	Halogènes TBT avec transformateur électronique	144 W	

SÉCURITÉ ET AVERTISSEMENTS

Important : lisez l'intégralité de ces instructions avant l'installation.

• NE PAS installer l'appareil sous tension.

• NE PAS exposer l'appareil à l'humidité.

CÂBLAGE

Réalisez le câblage conformément aux schémas de la page 1.

L, N : entrée secteur 100-240 V CA.

N, L1 : sortie du canal 1, vers la source lumineuse.

N, L2 : sortie du canal 2, vers la source lumineuse.

DÉBUT OU FIN DE PHASE

Ce variateur fonctionne en début de phase (commande de phase directe, TRIAC) ou en fin de phase (commande de phase inversée). Choisissez le mode avec le cavalier. Vérifiez que les charges raccordées acceptent le mode choisi : reportez-vous à leur notice ou consultez leur fournisseur.



Cavalier : début de phase

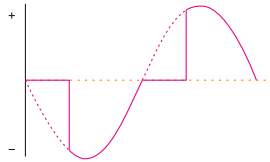

Début de phase (TRIAC)



Cavalier : fin de phase

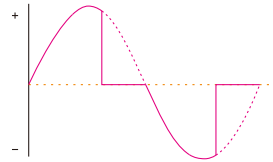

Fin de phase

APPAIRAGE AVEC UNE TÉLÉCOMMANDE RF

Étape 1 : réalisez le câblage conformément aux schémas de la page 1.

Étape 2 : appairez le variateur avec la télécommande en suivant la notice de la télécommande.

SUPPRESSION DE L'APPAIRAGE

Étape 1 : câblez correctement le variateur, puis mettez-le sous tension.

Étape 2 : maintenez la touche « Learning Key » du variateur appuyée plus de 3 s, jusqu'à ce que la lumière raccordée clignote : l'appairage est supprimé.

LUMINOSITÉ MINIMALE

Réglage : réglez la luminosité au niveau voulu, puis maintenez la touche « Preset » du variateur appuyée jusqu'à ce que la lumière clignote. La lumière ne varie plus qu'entre cette luminosité minimale et la luminosité maximale.

La plage de variation va de 1 à 100 %, mais certaines charges scintillent à 1 % : réglez alors une luminosité minimale supérieure à 1 % pour éviter le scintillement.

Suppression : réglez la luminosité à 100 %, puis cliquez sur la touche « Preset » : la lumière clignote, la luminosité minimale est supprimée.