OGGI
INFINITY LIGHTING

Instructions de Montage

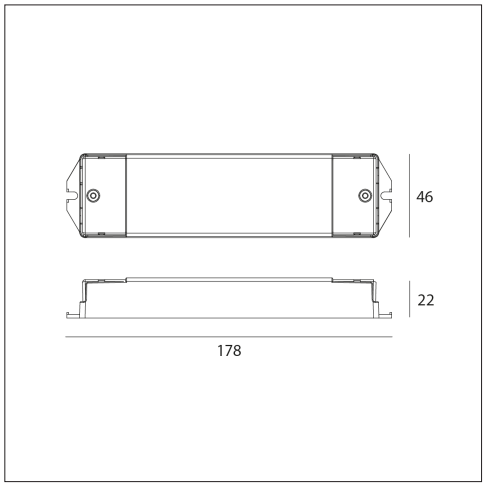

RÉCEPTEUR RF UNIVERSEL 4 CANAUX

Référence	**610SR1009FA**

Signal	**RF**
Fréquence	**869,5 MHz**
Alimentation	**12-36 V CC**
Type de sortie	**Tension constante**
Courant de sortie	**4 x 5 A**
Puissance de sortie	**4 x (60-180) W**
Courant max. du bornier	**10 A**
Section de câble	**0,32-3,3 mm² (12-22 AWG)**
Rubans LED	**RGB / RGBW, bicolores, monochromes**
Dimensions (L x l x H)	**178 x 46 x 22 mm**

IP20 | 5 ANS | RoHS

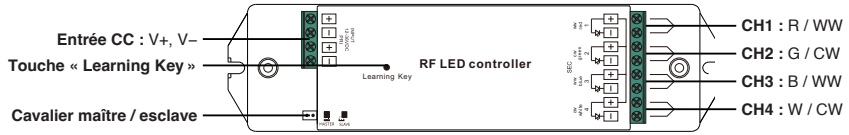

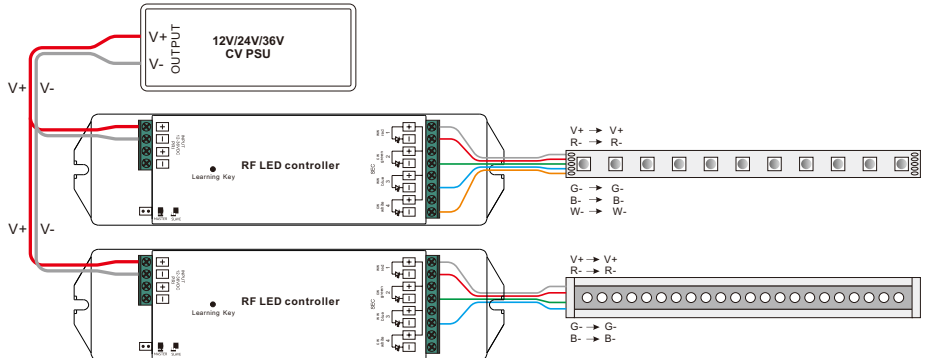

RGBW, jusqu'à 10 A : ruban RGBW (en haut), projecteur mural RGB (en bas)

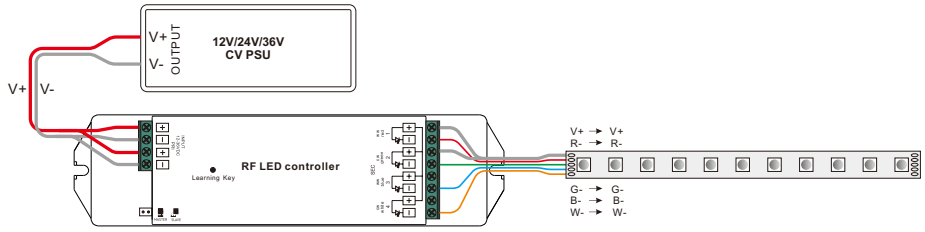

RGBW, au-delà de 10 A : V+ du ruban sur l'alimentation

Instructions importantes

Avant la première utilisation 1. Lire attentivement ce mode d'emploi avant utilisation et le conserver dans un endroit sûr. **Utilisation** 1. Cet appareil est exclusivement destiné à une utilisation en intérieur et dans des environnements secs. **2.** Ne modifiez pas et n'altérez pas le produit. **3.** En cas de doute sur le montage, de suspicion de dysfonctionnement ou de dommage, arrêtez immédiatement l'appareil et contactez un électricien qualifié ou votre revendeur. **Alimentation 1.** Cet appareil doit être raccordé à une alimentation à tension constante de 12 à 36 V CC, conforme aux réglementations en vigueur et dimensionnée pour la charge installée. **Entretien 1.** Nettoyez l'appareil à l'aide d'un chiffon doux et sec. **2.** N'utilisez jamais de produits chimiques agressifs ni de solvants, afin de ne pas endommager le revêtement. **Garantie 1.** Ce produit est couvert par une garantie limitée de 5 ans. **2.** Conservez impérativement votre preuve d'achat pour toute réclamation de garantie. **3.** Pour toute question ou problème, contactez notre service clientèle ou votre revendeur. **Normes de conformité 1.** Ce produit a été testé et certifié conforme aux normes européennes de sécurité électrique. **2.** Pour toute information complémentaire concernant la conformité, veuillez nous contacter.

info@oggilight.com
Athelia V 390 Avenue des Rosiers 13600 La Ciotat FRANCE

OGGILIGHT.COM

Made in PRC

CARACTÉRISTIQUES

• Récepteur RF universel à 4 canaux, sortie à tension constante.

• Raccordement de rubans LED RGB / RGBW, bicolores (blanc variable) ou monochromes.

• Commande par télécommande RF ; appairage et suppression de l'appairage par la touche « Learning Key ».

• Fonction maître / esclave par cavalier, pour synchroniser les effets de couleur de plusieurs récepteurs.

• Indice de protection : IP20.

SÉCURITÉ ET AVERTISSEMENTS

Important : lisez l'intégralité de ces instructions avant l'installation.

• NE PAS installer l'appareil sous tension.

• NE PAS exposer l'appareil à l'humidité.

AFFECTATION DES SORTIES

Ordre : ruban RGBW / ruban bicolore (blanc variable) / rubans monochromes.

CH1 : R / WW / 1.

CH2 : G / CW / 2.

CH3 : B / WW / 3.

CH4 : W / CW / 4.

Avec des rubans bicolores, CH1 et CH2 pilotent un premier ruban, CH3 et CH4 un second. Avec des rubans monochromes, chaque canal pilote un ruban.

APPAIRAGE AVEC UNE TÉLÉCOMMANDE RF

Étape 1 : réalisez le câblage conformément aux schémas de câblage.

Étape 2 : appairez le récepteur avec la télécommande en suivant la notice de la télécommande.

SUPPRESSION DE L'APPAIRAGE

Étape 1 : câblez correctement le récepteur, puis mettez-le sous tension.

Étape 2 : maintenez la touche « Learning Key » du récepteur appuyée plus de 3 s, jusqu'à ce que la lumière raccordée clignote : l'appairage est supprimé.

FONCTION MAÎTRE / ESCLAVE

Le récepteur fonctionne en maître ou en esclave, au choix par le cavalier : cavalier fermé, maître ; cavalier ouvert, esclave. Après avoir fermé le cavalier, coupez puis rétablissez l'alimentation du récepteur pour activer la fonction maître. Le réglage maître / esclave synchronise parfaitement les effets de changement de couleur.

Réglez un récepteur en maître et appairez-le à une zone de la télécommande : cette zone ne doit comporter que ce récepteur. Réglez tous les autres récepteurs en esclave et appairez-les aux autres zones, qui peuvent en recevoir plusieurs chacune. Sélectionnez ensuite toutes les zones sur la télécommande et lancez les effets de couleur : le maître envoie le signal de synchronisation aux esclaves.

Distance de synchronisation : 30 m au maximum entre le maître et chaque esclave.

SCHÉMAS DE CÂBLAGE

Rubans monochromes, cas 1 : charge totale du récepteur jusqu'à 10 A.

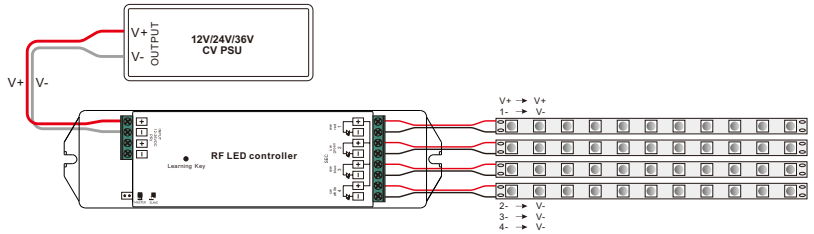

Rubans monochromes, cas 2 : charge totale au-delà de 10 A : le V+ des rubans est raccordé directement à l'alimentation.

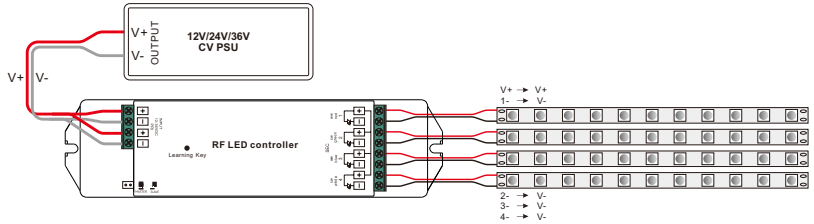

Rubans bicolores (blanc variable), cas 1 : charge totale du récepteur jusqu'à 10 A.

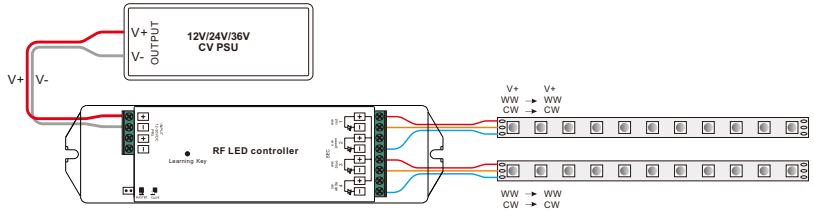

Rubans bicolores (blanc variable), cas 2 : charge totale au-delà de 10 A : le V+ des rubans est raccordé directement à l'alimentation.

