OGGI
INFINITY LIGHTING

Instructions de Montage

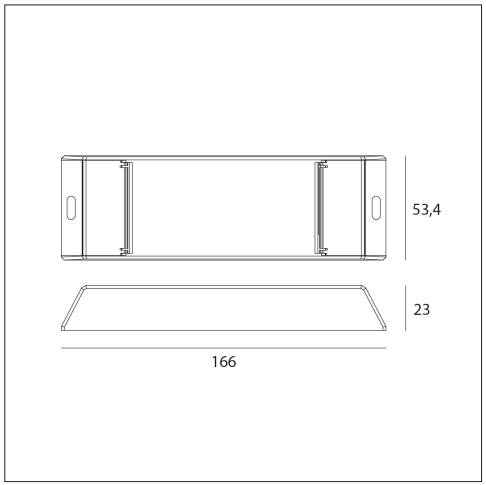

VARIATEUR RADIO 4 CANAUX 12-36 V

Référence	**610SR1009PD**

Signal	**RF**
Fréquence	**868 MHz**
Alimentation	**12-36 V CC**
Type de sortie	**Tension constante, anode commune**
Canaux	**4**
Courant de sortie	**5 A max. par canal**
Puissance de sortie	**60 W max. par canal à 12 V 120 W max. par canal à 24 V 180 W max. par canal à 36 V**
Rubans compatibles	**RGBW, monochromes, blanc variable**
Dimensions (L x l x H)	**166 x 53,4 x 23 mm**
Compatibilité	**Télécommandes RF**

IP20 · 5 ANS · RoHS

Instructions importantes

Avant la première utilisation 1. Lire attentivement ce mode d'emploi avant utilisation et le conserver dans un endroit sûr. **Utilisation** 1. Cet appareil est exclusivement destiné à une utilisation en intérieur et dans des environnements secs. **2.** Ne modifiez pas et n'altérez pas le produit. **3.** En cas de doute sur le montage, de suspicion de dysfonctionnement ou de dommage, arrêtez immédiatement l'appareil et contactez un électricien qualifié ou votre revendeur. **Alimentation 1.** Cet appareil doit être raccordé à une alimentation à tension constante de 12 à 36 V CC, conforme aux réglementations en vigueur et dimensionnée pour la charge installée. **Entretien 1.** Nettoyez l'appareil à l'aide d'un chiffon doux et sec. **2.** N'utilisez jamais de produits chimiques agressifs ni de solvants, afin de ne pas endommager le revêtement. **Garantie 1.** Ce produit est couvert par une garantie limitée de 5 ans. **2.** Conservez impérativement votre preuve d'achat pour toute réclamation de garantie. **3.** Pour toute question ou problème, contactez notre service clientèle ou votre revendeur. **Normes de conformité 1.** Ce produit a été testé et certifié conforme aux normes européennes de sécurité électrique. **2.** Pour toute information complémentaire concernant la conformité, veuillez nous contacter.

info@oggilight.com
Athelia V 390 Avenue des Rosiers 13600 La Ciotat FRANCE

OGGILIGHT.COM

Made in PRC

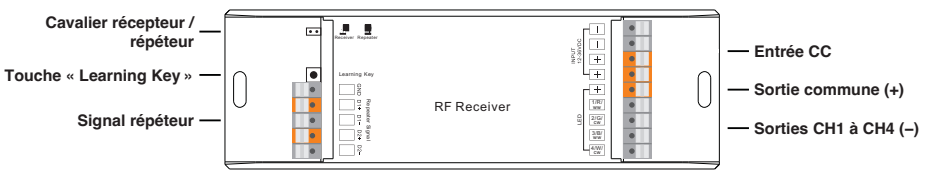

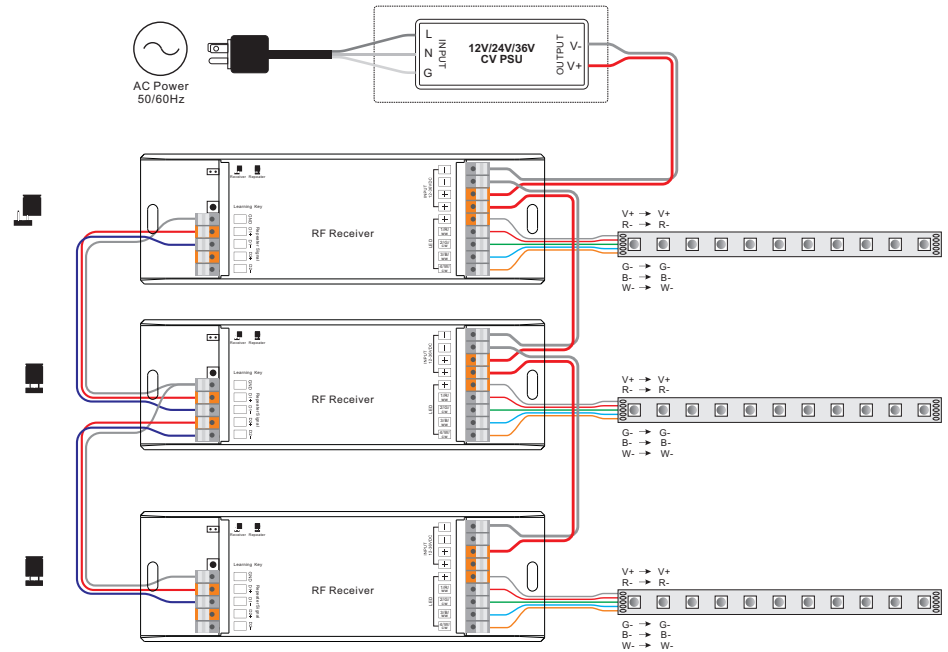

Ruban RGBW : un récepteur (en haut) et deux répéteurs

CARACTÉRISTIQUES

• Variateur radio (RF) 4 canaux à tension constante et anode commune.

• Pilote un ruban RGBW, jusqu'à 4 rubans monochromes ou 2 rubans blanc variable.

• Alimentation de 12 à 36 V CC, 5 A max. par canal.

• Fonction récepteur / répéteur : un récepteur peut piloter plusieurs répéteurs parfaitement synchronisés, sur plus de 100 m, sans chute de tension.

• Chaque récepteur peut être appairé à 8 télécommandes au maximum.

• Indice de protection : IP20.

SÉCURITÉ ET AVERTISSEMENTS

Important : lisez l'intégralité de ces instructions avant l'installation.

• NE PAS installer l'appareil sous tension.

• NE PAS exposer l'appareil à l'humidité.

PRÉSENTATION DES COMMANDES

Touche « Learning Key » : appairage avec une télécommande RF et suppression de l'appairage.

Cavalier récepteur / répéteur : règle l'appareil en récepteur (position « Receiver ») ou en répéteur (position « Repeater »).

Bornier « Repeater Signal » : entrée et sortie du signal de synchronisation entre le récepteur et les répéteurs (bornes GND, D1+, D1–, D2+, D2–).

Bornier de sortie : sortie commune (+) et sorties CH1 à CH4 (–) : CH1 R ou WW, CH2 G ou CW, CH3 B ou WW, CH4 W ou CW.

CÂBLAGE

Réalisez le câblage conformément aux schémas de câblage, selon le type de ruban raccordé.

Ruban RGBW : V+ sur la sortie commune, R, G, B et W sur CH1 à CH4 (schéma de la page 1).

Rubans monochromes : jusqu'à 4 rubans, chacun entre la sortie commune et l'une des sorties CH1 à CH4.

Rubans blanc variable : jusqu'à 2 rubans : WW sur CH1 et CW sur CH2 pour le premier, WW sur CH3 et CW sur CH4 pour le second.

CÂBLAGE DE RUBANS MONOCHROMES

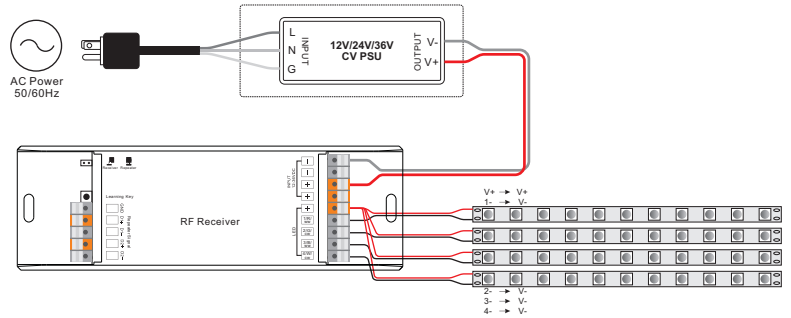

CÂBLAGE DE RUBANS BLANC VARIABLE

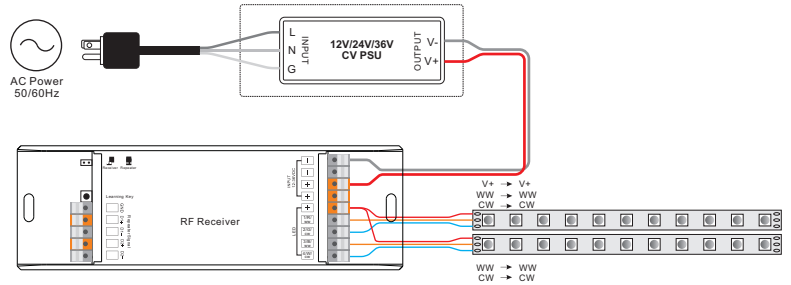

RÉCEPTEUR ET RÉPÉTEURS

Récepteur : placez le cavalier en position « Receiver » sur l'appareil appairé à la télécommande.

Répéteurs : placez le cavalier en position « Repeater » sur les autres appareils, puis reliez leurs borniers « Repeater Signal » à celui du récepteur, d'appareil en appareil (schéma de la page 1).

Un récepteur peut piloter plusieurs répéteurs parfaitement synchronisés, sur plus de 100 m de liaison, sans chute de tension.

APPAIRAGE AVEC UNE TÉLÉCOMMANDE RF

Étape 1 : réalisez le câblage conformément aux schémas de câblage, puis mettez le récepteur sous tension.

Étape 2 : allumez la télécommande et appuyez brièvement sur la touche « Learning Key » du récepteur.

Étape 3 : aussitôt après, sur une télécommande multizone, appuyez sur le numéro de la zone à attribuer au récepteur (inutile sur une télécommande à zone unique).

Étape 4 : touchez la roue chromatique ou le curseur de la télécommande (à défaut, appuyez sur une touche quelconque) : la lumière raccordée clignote deux fois, l'appairage est réussi.

Note : un récepteur peut être appairé à 8 télécommandes au maximum.

SUPPRESSION DE L'APPAIRAGE

Étape 1 : câblez correctement le récepteur, puis mettez-le sous tension.

Étape 2 : maintenez la touche « Learning Key » du récepteur appuyée plus de 3 s, jusqu'à ce que la lumière raccordée clignote deux fois : l'appairage est supprimé.

PLUSIEURS RÉCEPTEURS

Option 1 : tous les récepteurs dans la même zone, par exemple la zone 1.

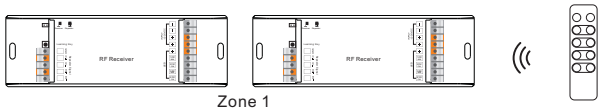

Zone 1

Option 2 : chaque récepteur dans une zone différente, par exemple les zones 1, 2 et 3.

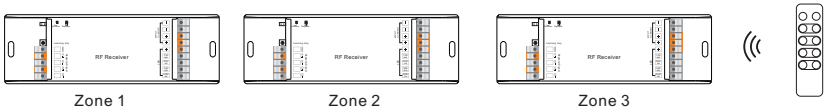

Zone 1 Zone 2 Zone 3