OGGI
INFINITY LIGHTING

Instructions de Montage

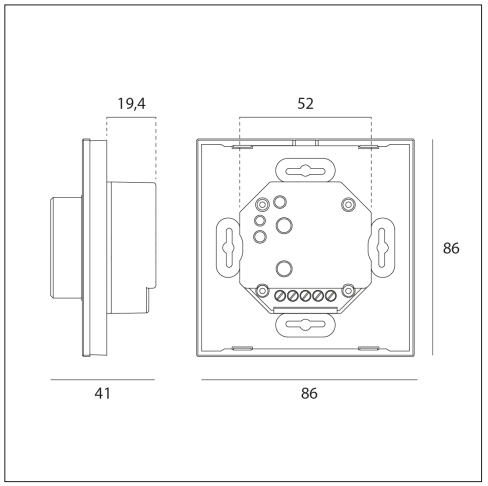

COMMANDE MURALE RADIO CCT À PILE

Référence	**610SR2836CCT**

Signal de sortie	**RF**
Fréquence	**868 MHz**
Alimentation	**3V, pile CR2032**
Consommation	**10 mA**
Température de fonctionnement	**0° à +40°C**
Humidité relative	**8 % à 80 %**
Teinte	**Blanc variable (CCT)**
Zones	**1**
Façade	**Verre**
Dimensions (L x l x H)	**86 x 86 x 41,6 mm**
Compatibilité	**Compatible avec notre série de récepteurs RF**

IP20 | 5 ANS | RoHS

Instructions importantes

Avant la première utilisation 1. Lire attentivement ce mode d'emploi avant utilisation et le conserver dans un endroit sûr. **Utilisation** 1. Cet appareil est exclusivement destiné à une utilisation en intérieur et dans des environnements secs. **2.** Ne modifiez pas et n'altérez pas le produit. **3.** En cas de doute sur le montage, de suspicion de dysfonctionnement ou de dommage, arrêtez immédiatement l'appareil et contactez un électricien qualifié ou votre revendeur. **Alimentation 1.** Cet appareil fonctionne avec une pile bouton CR2032 de 3 V. Elles doivent être stockées et éliminées correctement, conformément aux réglementations en vigueur. **Entretien 1.** Nettoyez l'appareil à l'aide d'un chiffon doux et sec. **2.** N'utilisez jamais de produits chimiques agressifs ni de solvants, afin de ne pas endommager le revêtement. **Garantie 1.** Ce produit est couvert par une garantie limitée de 5 ans. **2.** Conservez impérativement votre preuve d'achat pour toute réclamation de garantie. **3.** Pour toute question ou problème, contactez notre service clientèle ou votre revendeur. **Normes de conformité 1.** Ce produit a été testé et certifié conforme aux normes européennes de sécurité électrique. **2.** Pour toute information complémentaire concernant la conformité, veuillez nous contacter.

info@oggilight.com
Athelia V 390 Avenue des Rosiers 13600 La Ciotat FRANCE

OGGILIGHT.COM

Made in PRC

Rotation dans le sens antihoraire : 1. diminue l'intensité lumineuse de 100 % à 1 % (mode luminosité) ; 2. permet de passer du blanc chaud au blanc froid (mode blanc variable).

Rotation dans le sens horaire : 1. augmente l'intensité lumineuse de 1 % à 100 % (mode luminosité) ; 2. permet de passer du blanc froid au blanc chaud (mode blanc variable).

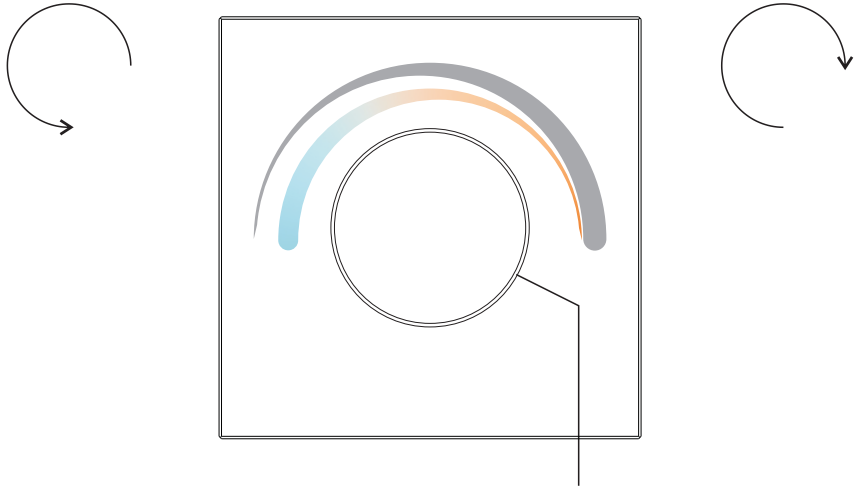

Bouton rotatif : un clic allume ou éteint, un appui maintenu règle la luminosité à 100 %, un double clic bascule entre le mode blanc variable et le mode luminosité.

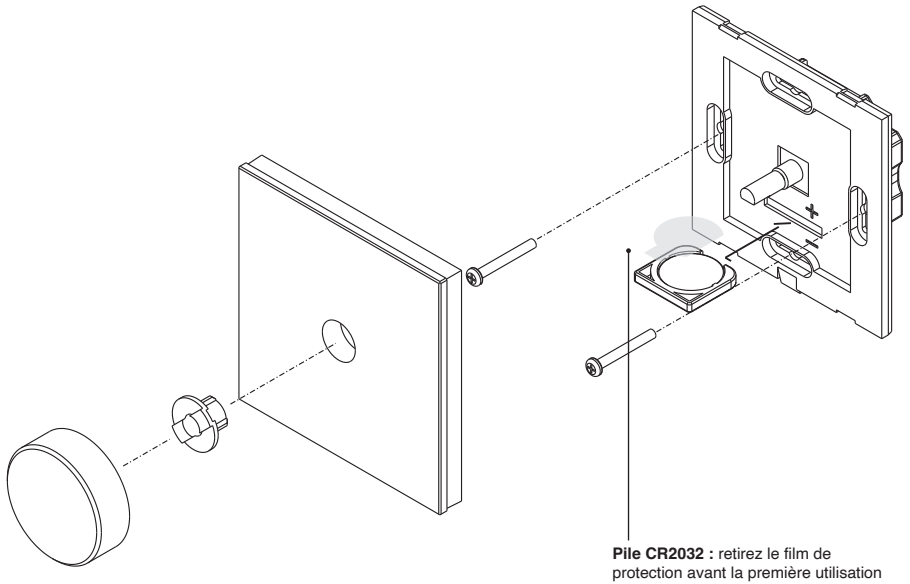

Pile CR2032 : retirez le film de protection avant la première utilisation

Installation

CARACTÉRISTIQUES

• Commande murale radio (RF) à bouton rotatif, sensible à la rotation.

• Façade en verre.

• Compatible avec notre série de récepteurs RF.

• Fréquence radio : 868 MHz.

• Réglage de la température de couleur (blanc variable).

• Pilote 1 zone de récepteurs RF.

• Fonctionne sur une pile bouton CR2032 de 3 V.

• Indice de protection : IP20.

SÉCURITÉ ET AVERTISSEMENTS

Important : lisez l'intégralité de ces instructions avant l'installation.

• NE PAS installer l'appareil sous tension.

• NE PAS exposer l'appareil à l'humidité.

UTILISATION DU BOUTON ROTATIF

• Clic : allume ou éteint l'éclairage.

• Appui maintenu : règle la luminosité à 100 %.

• Double clic : bascule entre le mode blanc variable et le mode luminosité.

• Mode luminosité : tournez dans le sens horaire pour augmenter l'intensité de 1 % à 100 %, dans le sens antihoraire pour la diminuer de 100 % à 1 %.

• Mode blanc variable : tournez dans le sens horaire pour passer du blanc froid au blanc chaud, dans le sens antihoraire pour passer du blanc chaud au blanc froid.

APPAIRAGE AVEC UN RÉCEPTEUR RF

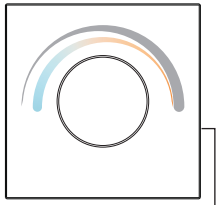

Étape 1 : effectuez le câblage du récepteur RF selon son schéma de câblage (reportez-vous aux instructions du récepteur à appairer).

Étape 2 : cliquez sur le bouton « Learning Key » du récepteur RF pour le mettre en mode appairage.



Étape 3 : tournez ou cliquez le bouton rotatif : les LED raccordées au récepteur RF clignotent une fois, le récepteur est appairé à la commande.

Note : un récepteur peut être appairé à 8 télécommandes au maximum.

INSTALLATION

Avant la première utilisation, retirez le film de protection de la pile CR2032.

Fixez le boîtier par deux vis, posez la façade en verre puis emboîtez le bouton rotatif sur son axe, comme le montre la vue éclatée de la page 1.