OGGI
INFINITY LIGHTING

Instructions de Montage

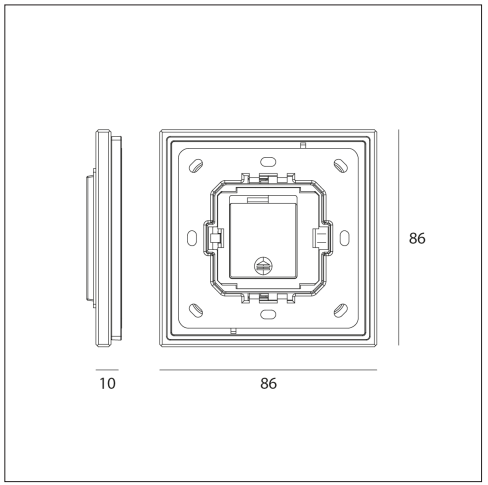

IP20 | 5 ANS | RoHS

INTERRUPTEUR MURAL RADIO 2 ZONES

Référence	**610SR2837K2**

Signal de sortie	**RF**
Fréquence	**868 MHz**
Alimentation	**3 V** **1 pile CR2430**
Température de fonctionnement	**0° à +40°C**
Humidité relative	**8 % à 80 %**
Teinte	**Monochrome**
Zones	**2**
Indice de protection	**IP20**
Dimensions (L x l x H)	**86 x 86 x 14 mm**
Fixation	**Adhésif 3M ou vis**
Compatibilité	**Compatible avec notre série de récepteurs RF**
Appairage	**Jusqu'à 8 télécommandes par récepteur**

Instructions importantes

Avant la première utilisation 1. Lire attentivement ce mode d'emploi avant utilisation et le conserver dans un endroit sûr. **Utilisation** 1. Cet appareil est exclusivement destiné à une utilisation en intérieur et dans des environnements secs. **2.** Ne modifiez pas et n'altérez pas le produit. **3.** En cas de doute sur le montage, de suspicion de dysfonctionnement ou de dommage, arrêtez immédiatement l'appareil et contactez un électricien qualifié ou votre revendeur. **Alimentation 1.** Cet appareil fonctionne avec une pile bouton au lithium CR2430 de 3 V. Elle doit être stockée et éliminée correctement, conformément aux réglementations en vigueur. **Entretien 1.** Nettoyez l'appareil à l'aide d'un chiffon doux et sec. **2.** N'utilisez jamais de produits chimiques agressifs ni de solvants, afin de ne pas endommager le revêtement. **Garantie 1.** Ce produit est couvert par une garantie limitée de 5 ans. **2.** Conservez impérativement votre preuve d'achat pour toute réclamation de garantie. **3.** Pour toute question ou problème, contactez notre service clientèle ou votre revendeur. **Normes de conformité 1.** Ce produit a été testé et certifié conforme aux normes européennes de sécurité électrique. **2.** Pour toute information complémentaire concernant la conformité, veuillez nous contacter.

info@oggilight.com
Athelia V 390 Avenue des Rosiers 13600 La Ciotat FRANCE

OGGILIGHT.COM

Made in PRC

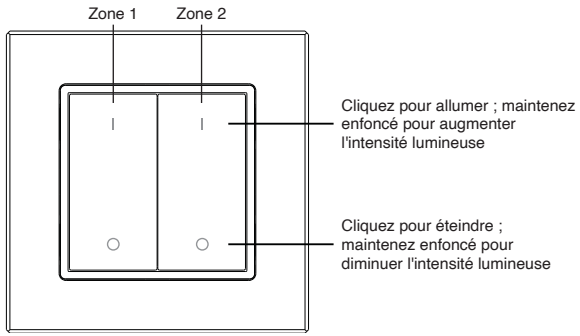

Face avant

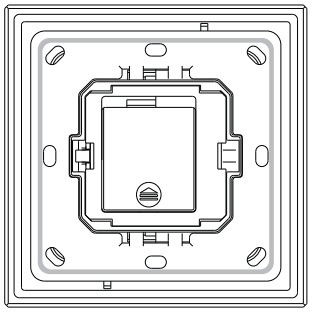

Face arrière

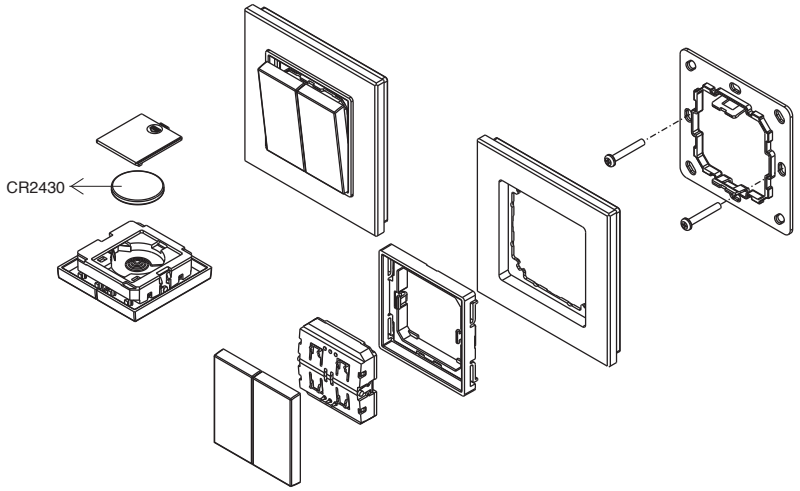

Installation dans un cadre standard

CADRES COMPATIBLES

Le mécanisme de cet interrupteur est un élément standard universel : il s'intègre dans les cadres de nombreux fabricants, dont les gammes suivantes.

Berker	S1, B1, B3, B7 Glas
Gira	Standard 55, E2, Event, Esprit
Jung	A 500, A plus
Merten	M-Smart, M-Arc, M-Plan

CARACTÉRISTIQUES

• Interrupteur mural radio, commande de deux zones du récepteur, indépendamment l'une de l'autre.

• Commande monochrome : marche, arrêt et variation de l'intensité lumineuse.

• Compatible avec toute notre série de récepteurs RF.

• Un récepteur peut être appairé à 8 télécommandes au maximum.

• Alimentation par une pile bouton CR2430 de 3 V.

• Indice de protection : IP20.

SÉCURITÉ ET AVERTISSEMENTS

• Cet appareil contient une pile bouton au lithium, qui doit être stockée et éliminée correctement.

• NE PAS exposer l'appareil à l'humidité.

UTILISATION

Touche I d'une zone : cliquez pour allumer la zone ; maintenez enfoncé pour augmenter l'intensité lumineuse.

Touche O d'une zone : cliquez pour éteindre la zone ; maintenez enfoncé pour diminuer l'intensité lumineuse.

Zones : la touche de gauche commande la zone 1, celle de droite la zone 2.

APPAIRAGE AVEC UN RÉCEPTEUR RF

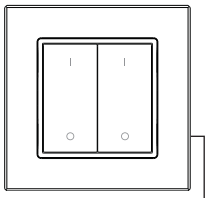

Étape 1 : effectuez le câblage du récepteur RF selon son schéma de câblage (reportez-vous aux instructions du récepteur à appairer).



Étape 2 : cliquez sur la touche « Learning Key » du récepteur RF, ou éteignez et rallumez le récepteur 3 fois de suite, pour le mettre en mode appairage.

Étape 3 : choisissez une zone et cliquez sur sa touche I ou O (par ex. zone 1) : les LED raccordées au récepteur RF clignotent une fois, le récepteur est appairé à la zone 1.

Note : un récepteur peut être appairé à 8 télécommandes au maximum.

PILE ET FIXATION

Première utilisation : ouvrez le couvercle de la pile et retirez le film de protection.

Pile : une pile bouton CR2430 de 3 V, logée sous le couvercle du module.

Fixation : l'interrupteur se fixe au mur par adhésif 3M ou par vis ; son mécanisme s'intègre dans un cadre standard (voir « Cadres compatibles »).