OGGI
INFINITY LIGHTING

Instructions de Montage

ALIMENTATION LED DALI 75 W – 24 V DC

Référence	**6500605**

Puissance de sortie	**75 W**
Tension de sortie	**24 V DC**
Plage de courant	**0 A à 3,125 A**
Tolérance de tension	**±2 %**
Tension d'entrée	**220 V à 240 V AC (plage 198 V à 264 V)**
Fréquence	**50 Hz / 60 Hz**
Courant d'entrée	**0,45 A max.**
Rendement	**92 %**
Facteur de puissance	**≥ 0,95**
Consommation en veille	**≤ 0,3 W**
Courant d'appel	**80 A (200 µs)**
Gradation	**DALI-2 DT6 / DT8, bouton-poussoir**
Plage de gradation	**0,1 % à 100 %**
Température de couleur	**2700 K à 6500 K (DT8)**
Classe de protection	**classe II, sortie TBTS**
Indice de protection	**IP20**
Température ambiante	**-20° à +50°C**
Température du boîtier	**+75°C max. (tc)**
Humidité relative	**20 % à 95 %**
Dimensions	**250 x 43 x 30 mm**
Poids	**215 g**

IP20 | 5 ANS | RoHS

Instructions importantes

Avant la première utilisation 1. Lire attentivement ce mode d'emploi avant utilisation et le conserver dans un endroit sûr. **Utilisation** 1. Cet appareil est exclusivement destiné à une utilisation en intérieur et dans des environnements secs. **2.** Ne modifiez pas et n'altérez pas le produit. **3.** En cas de doute sur le montage, de suspicion de dysfonctionnement ou de dommage, arrêtez immédiatement l'appareil et contactez un électricien qualifié ou votre revendeur. **Alimentation 1.** Cet appareil est une alimentation LED à découpage raccordée au réseau, de 220 V à 240 V en courant alternatif, 50 Hz ou 60 Hz. Il est de classe II, à double isolation : le bornier d'entrée ne comporte pas de borne de terre et il ne faut pas en raccorder. **Entretien 1.** Nettoyez l'appareil à l'aide d'un chiffon doux et sec. **2.** N'utilisez jamais de produits chimiques agressifs ni de solvants, afin de ne pas endommager le revêtement. **Garantie 1.** Ce produit est couvert par une garantie limitée de 5 ans. **2.** Conservez impérativement votre preuve d'achat pour toute réclamation de garantie. **3.** Pour toute question ou problème, contactez notre service clientèle ou votre revendeur. **Normes de conformité 1.** Ce produit a été testé et certifié conforme aux normes européennes de sécurité électrique. **2.** Pour toute information complémentaire concernant la conformité, veuillez nous contacter.

info@oggilight.com
Athelia V 390 Avenue des Rosiers 13600 La Ciotat FRANCE

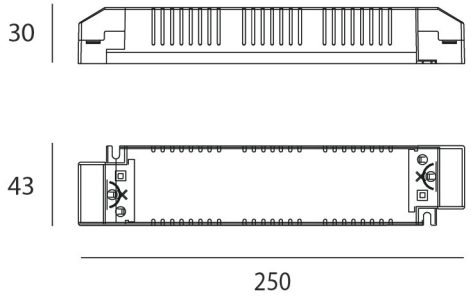

Cotes en millimètres.

BORNIERS

Entrée (PRI) : AC-L phase, AC-N neutre, NC non raccordée, CCT bouton-poussoir de température de couleur, DA1/PUSH et DA2/PUSH bus DALI ou bouton-poussoir.

Sortie (SEC) : LED+ pôle positif, deux bornes ; WW- pôle négatif du blanc chaud ; CW- pôle négatif du blanc froid.

Bornes sans vis sous capot basculant. Fils de 0,75 à 1,5 mm² en entrée, de 0,75 à 2,5 mm² en sortie, dénudés sur 5 mm. Aucun conducteur de terre.

POINT DE MESURE TC

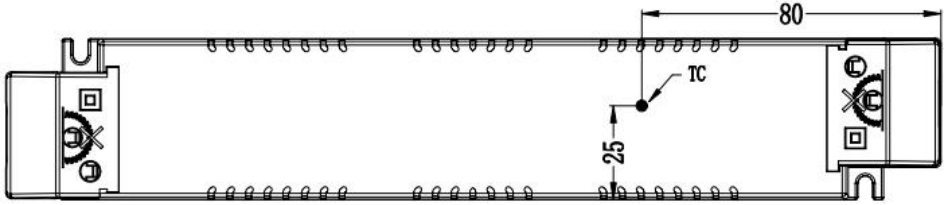

Point de mesure tc sur le dessus du boîtier. Cotes en mm.

FONCTIONNEMENT

Sortie en tension constante 24 V, sur deux canaux : blanc chaud (WW) et blanc froid (CW), au pôle positif commun.

Gradation par bus DALI-2, en DT6 (une couleur) ou en DT8 (variation et température de couleur), ou par bouton-poussoir sur le réseau. Gradation de 0,1 % à 100 %, sans papillotement.

Fonctions intégrées : éclairage de secours (EL), mode couloir avec détecteur, flux lumineux constant (CLO).

Appareil de classe II, à double isolation, sortie en très basse tension de sécurité (TBTS). Boîtier plastique, IP20.

DESCRIPTION

Cette alimentation LED de 75 W délivre une tension constante de 24 V. Elle alimente des rubans LED et des luminaires à tension constante, en blanc fixe ou en blanc dynamique de 2700 K à 6500 K.

Les luminaires à courant constant à circuit intégré – lèche-murs, rubans rigides à courant constant, lampes MR16, encastrés de sol – provoquent à l'allumage un appel de courant qui déclenche la protection contre la surcharge. Contactez OGGI avant de les raccorder.

L'indice de protection IP20 n'offre aucune protection contre l'eau : cet appareil est destiné à un emploi en intérieur, dans un environnement sec.

MODE DE SORTIE

Le commutateur DIP placé sous le capot de sortie choisit le mode : DT6, réglage d'usine, ou DT8.

DT6 – une adresse DALI, une couleur : un ou deux luminaires, gradués ensemble.

DT8 – une adresse DALI, variation et température de couleur : un luminaire blanc chaud sur WW-, un luminaire blanc froid sur CW-.

Ne jamais manœuvrer le commutateur sous tension. Tout changement de mode remet l'ensemble des réglages à leur valeur d'usine.

DT6 – LUMINAIRE BLANC CHAUD



Un luminaire raccordé entre LED+ et WW-.

DT6 – LUMINAIRE BLANC FROID



Un luminaire raccordé entre LED+ et CW-.

DT6 – DEUX LUMINAIRES



Deux luminaires, l'un sur WW-, l'autre sur CW-, gradués ensemble.

DT8 – BLANC DYNAMIQUE



Luminaire blanc chaud entre LED+ et WW-, luminaire blanc froid entre LED+ et CW-.

RACCORDEMENT DES LUMINAIRES

Avec deux luminaires, ne jamais relier entre eux leurs pôles négatifs : l'alimentation serait endommagée.

La mention « MAX » des schémas désigne la puissance de la charge. La puissance totale raccordée ne doit pas dépasser 75 W.

GRADATION DALI

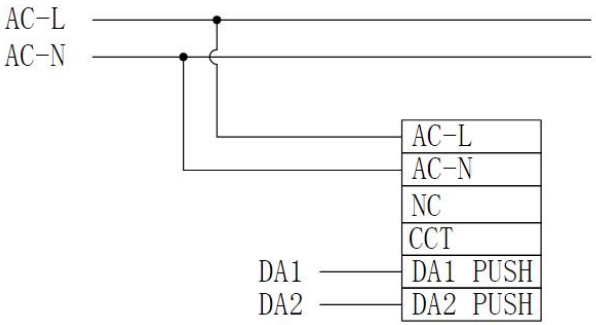

Ligne DALI raccordée sur DA1/PUSH et DA2/PUSH.

Luminosité par défaut : 100 %. Raccorder la ligne DALI sur DA1/PUSH et DA2/PUSH. Gradation minimale : 0,1 %, pour une fréquence de sortie inférieure ou égale à 2,5 kHz.

Ne jamais utiliser en même temps la gradation DALI et le bouton-poussoir : le contrôleur DALI serait endommagé. Un contrôleur DALI d'une autre marque doit être validé au préalable.

CÂBLAGE DU BOUTON-POUSSOIR

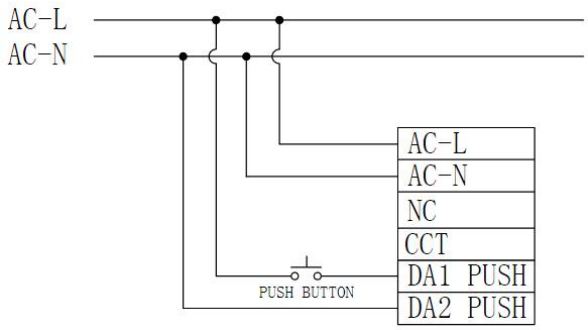

Bouton-poussoir (PUSH BUTTON) entre AC-L et DA1/PUSH, DA2/PUSH relié à AC-N.

GRADATION PAR BOUTON-POUSSOIR

Câblage : le bouton-poussoir entre AC-L et DA1/PUSH, DA2/PUSH relié à AC-N. Un appui bref fait passer l'appareil du mode DALI au mode bouton-poussoir.

Le bouton doit être relâché à la mise sous tension et à la coupure du réseau. Ne l'actionner qu'une fois l'appareil sous tension.

Appui bref, de 0,1 s à 0,5 s : marche / arrêt. Appui long, de 0,6 s à 9 s : variation, montante ou descendante. Appui de plus de 9 s : luminosité ramenée à 50 %.

Un appui de moins de 0,1 s est ignoré. Chaque appui long varie dans le sens inverse du précédent. La luminosité est mémorisée en cas de coupure, le sens de variation ne l'est pas. Gradation minimale : 0,1 %.

Un câblage ou une manœuvre incorrects peuvent endommager l'appareil. En cas de doute, contactez OGGI.

CÂBLAGE DU BOUTON DE TEMPÉRATURE DE COULEUR

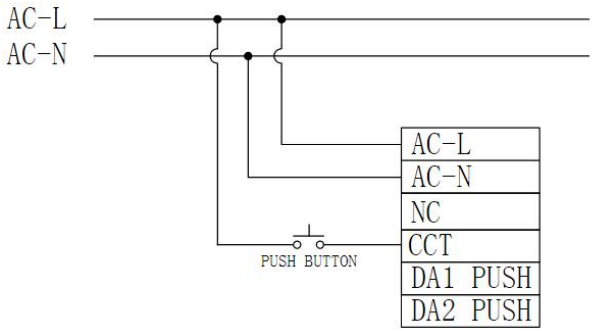

Bouton-poussoir (PUSH BUTTON) entre AC-L et la borne CCT.

TEMPÉRATURE DE COULEUR PAR BOUTON-POUSSOIR

Mettre sous tension AC-L et AC-N avant la borne CCT : dans le cas contraire, la borne CCT est détruite.

Un appui sur le bouton CCT fait entrer dans le réglage de température de couleur ; la luminosité ne change pas. Au premier passage, blanc chaud et blanc froid sont chacun à 50 %, et le premier appui long va vers le blanc froid.

Appui bref, de 0,1 s à 0,5 s : marche / arrêt. Appui long, de 0,6 s à 9 s : teinte plus froide ou plus chaude. Appui de plus de 9 s : retour à la teinte intermédiaire.

MODE COULOIR

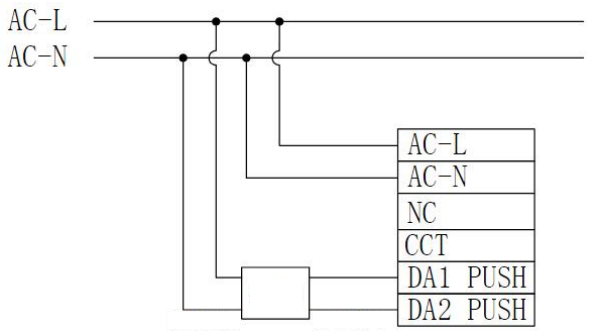

Détecteur de présence entre AC-L, à son entrée, et DA1/PUSH, à sa sortie ; DA2/PUSH relié à AC-N.

Entrée en mode couloir : maintenir le bouton-poussoir enfoncé plus de 3 minutes, ou maintenir le signal du détecteur plus de 3 minutes. La lumière monte à 50 %, descend puis remonte : le mode est actif, la gradation par bouton-poussoir est désactivée.

Sortie du mode couloir : envoyer une commande depuis le contrôleur DALI, ou appuyer 10 fois sur le bouton-poussoir en moins de 10 secondes.

Réglages d'usine : allumage en 1 s à 100 % à la détection, attente de 180 s, extinction progressive en 5 s jusqu'à 10 %, maintenue sans limite de durée.

ÉCLAIRAGE DE SECOURS

Alimenté en courant continu de 180 V à 264 V, l'appareil passe en éclairage de secours : 15 % du courant maximal par défaut, 37,5 W au plus.

Au retour du réseau, la luminosité revient à celle réglée par le bouton-poussoir ou, en DALI, à la luminosité de mise sous tension.

PROTECTIONS

Surcharge et court-circuit : fonctionnement en mode intermittent, réarmement automatique dans les 180 s. Au-delà, la sortie est coupée et il faut couper puis rétablir le réseau.

Surtension de sortie : limitée à 36 V.

Surchauffe : au-delà de 77°C au point tc, la puissance baisse ; à 85°C elle est ramenée à 50 % ; à 89°C la lumière s'éteint et se rallume lorsque le boîtier redescend à 75°C. Tolérance : ±10°C.

CONDITIONS D'ENVIRONNEMENT

Température ambiante de -20°C à +50°C, boîtier limité à +75°C au point tc.

Humidité en fonctionnement : 20 % à 95 % d'humidité relative, sans condensation. Pression atmosphérique : 86 kPa à 106 kPa.

Stockage : -30°C à +80°C, 20 % à 75 % d'humidité relative, 6 mois au plus ; au-delà, faire contrôler l'appareil avant de l'installer.

Durée de vie : ta 40°C, tc 55°C : plus de 100 000 h; ta 45°C, tc 60°C : plus de 50 000 h; ta 50°C, tc 65°C : plus de 50 000 h. Garantie de 5 ans pour un boîtier à +70°C au plus au point tc.

Nombre maximal d'appareils par disjoncteur : disjoncteur 10 A : 7 en courbe B, 12 en courbe C ; disjoncteur 16 A : 12 en courbe B, 20 en courbe C.

INSTALLATION

Ne pas empiler les alimentations : laisser au moins 10 cm entre deux appareils, et au moins 10 cm entre l'appareil et les luminaires. Poser l'appareil face imprimée vers le haut.

Fixation par deux vis, entraxe 210 x 34,3 mm.

Laisser au moins 6 s entre une coupure et une remise sous tension. Ne pas raccorder les luminaires sous tension, à vide.

Il est recommandé de protéger le circuit d'alimentation contre les surtensions, les sous-tensions et les ondes de choc.

ESPACEMENT ENTRE ALIMENTATIONS

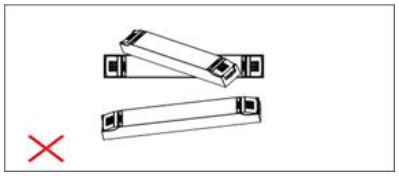

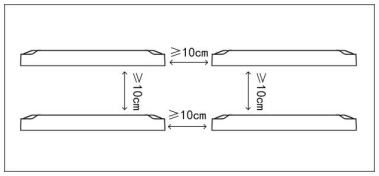

À gauche : appareils empilés, à proscrire. À droite : au moins 10 cm entre deux appareils.

DISTANCE AUX LUMINAIRES

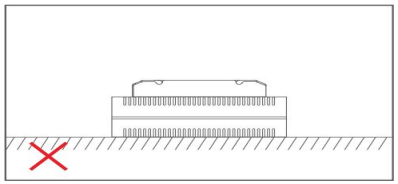

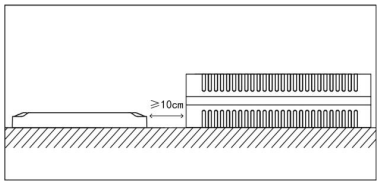

À gauche : appareil au contact du luminaire, à proscrire. À droite : au moins 10 cm entre l'appareil et le luminaire.

RENDEMENT

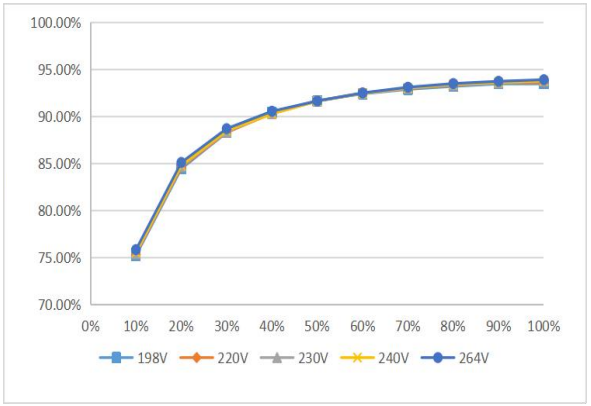

Rendement, en %, en fonction de la charge, pour cinq tensions d'entrée de 198 V à 264 V AC.

FACTEUR DE PUISSANCE

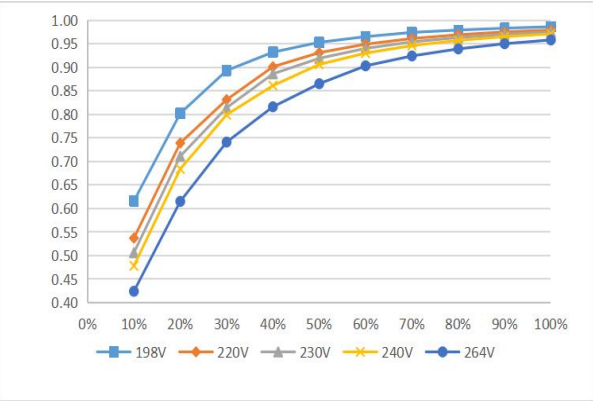

Facteur de puissance en fonction de la charge, pour cinq tensions d'entrée de 198 V à 264 V AC.

DURÉE DE VIE

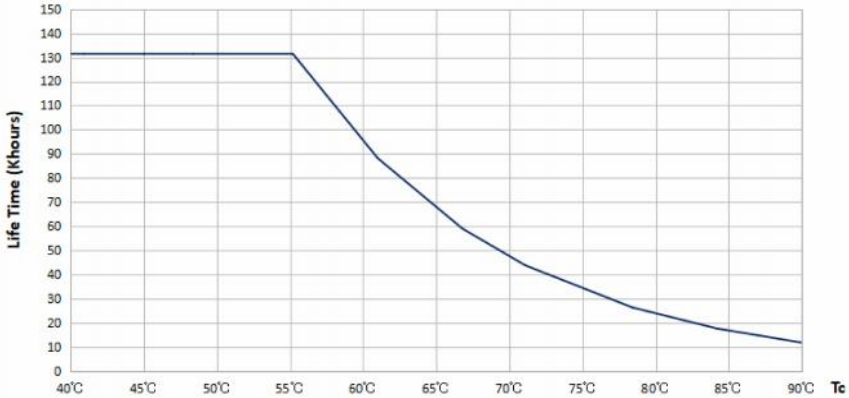

Durée de vie, en milliers d'heures, en fonction de la température du boîtier au point tc, en °C.

NORMES ET CONFORMITÉ

Sécurité : EN 61347-1, EN 61347-2-13 et son annexe J. Performances : EN 62384. Compatibilité électromagnétique : EN 55015, EN 61547, EN 61000-3-2, EN 61000-3-3. Champs électromagnétiques : EN 62493.

DALI-2 : IEC 62386-101, -102, -207, -209, -251, -252 et -253. RoHS : directive (UE) 2015/863.