OGGI
INFINITY LIGHTING

Instructions de Montage

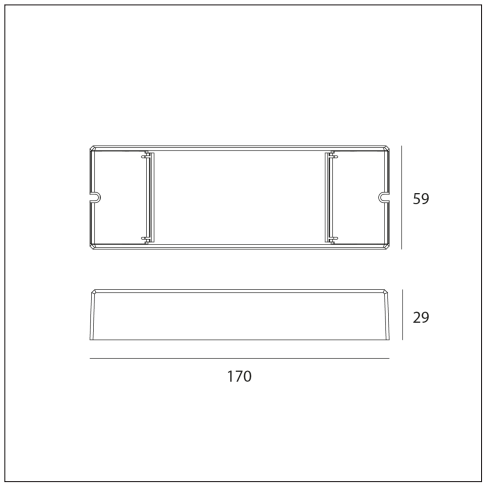

IP20 | 5 ANS | RoHS

CONTRÔLEUR LED 4 EN 1 MESH 2,4 GHZ

Référence	**SB9000**
Protocole	**Mesh 2,4 GHz**
Alimentation	**12-48V DC**
Type de sortie	**Tension constante, anode commune**
Modes	**DIM, CCT, RGBW, RGB+CCT**
Courant de sortie	**Max. 8 A/canal @12-24V Max. 6 A/canal @36V Max. 4 A/canal @48V**
Puissance de sortie	**Max. 96 W/canal @12V Max. 192 W/canal @24V Max. 216 W/canal @36V Max. 192 W/canal @48V**
Courant max. du bornier	**20 A**
Section de câble	**0,05-3,3 mm² (12-30 AWG)**
Température ambiante	**-20°C à +50°C**
Température max. du boîtier	**75°C**
Dimensions (L x l x H)	**170 x 59 x 29 mm**

Instructions importantes

Avant la première utilisation 1. Lire attentivement ce mode d'emploi avant utilisation et le conserver dans un endroit sûr. **Utilisation** 1. Cet appareil est exclusivement destiné à une utilisation en intérieur et dans des environnements secs. **2.** Ne modifiez pas et n'altérez pas le produit. **3.** En cas de doute sur le montage, de suspicion de dysfonctionnement ou de dommage, arrêtez immédiatement l'appareil et contactez un électricien qualifié ou votre revendeur. **Alimentation 1.** Cet appareil doit être raccordé à une alimentation à tension constante de 12 à 48 V CC, conforme aux réglementations en vigueur et dimensionnée pour la charge installée. **Entretien 1.** Nettoyez l'appareil à l'aide d'un chiffon doux et sec. **2.** N'utilisez jamais de produits chimiques agressifs ni de solvants, afin de ne pas endommager le revêtement. **Garantie 1.** Ce produit est couvert par une garantie limitée de 5 ans. **2.** Conservez impérativement votre preuve d'achat pour toute réclamation de garantie. **3.** Pour toute question ou problème, contactez notre service clientèle ou votre revendeur. **Normes de conformité 1.** Ce produit a été testé et certifié conforme aux normes européennes de sécurité électrique. **2.** Pour toute information complémentaire concernant la conformité, veuillez nous contacter.

info@oggilight.com
Athelia V 390 Avenue des Rosiers 13600 La Ciotat FRANCE

OGGILIGHT.COM

Made in PRC

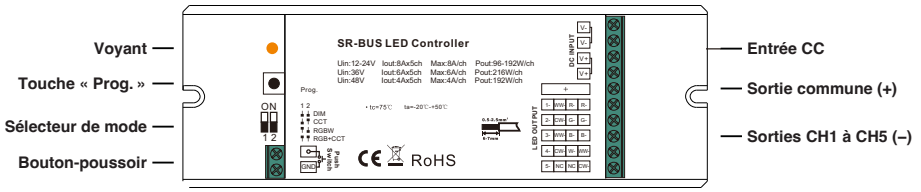

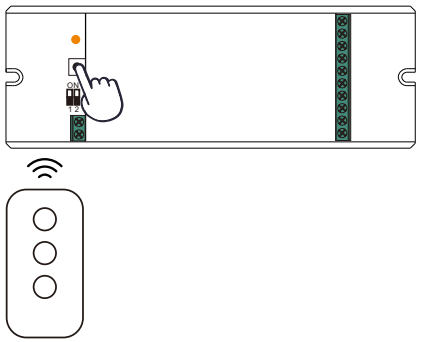

Télécommande mesh : 1 appui bref sur « Prog. »

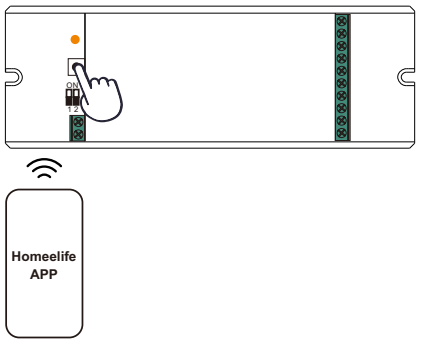

Appli HomeeLife : 2 appuis brefs sur « Prog. »

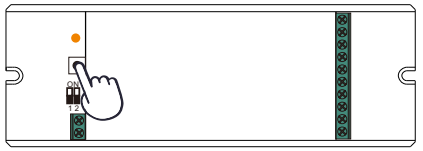

Réinitialisation : appui maintenu > 3 s

Appli HomeeLife : iOS (gauche), Android (droite)

CARACTÉRISTIQUES

• Contrôleur LED universel 4 en 1, réseau mesh, fréquence radio 2,4 GHz.

• Quatre modes réunis dans un seul contrôleur — DIM, CCT, RGBW et RGB+CCT —, choisis par le commutateur DIP.

• Pilotage de la mise en marche et de l'arrêt, de l'intensité lumineuse, de la température de couleur et de la couleur RGB des luminaires LED raccordés.

• Pilote les rubans LED monochromes, CCT, RGBW et RGB+CCT.

• Commande par l'application et par télécommandes, sans passerelle.

• Configurable depuis l'application en six types d'éclairage : RGB+CCT, RGBW, RGB, CCT, DIM et marche/arrêt.

• Appairage simple et rapide à l'application par la touche « Prog. ».

• Réseau mesh : chaque appareil relaie le signal reçu à ses voisins, pour une portée de commande bien plus étendue.

• Jusqu'à 30 m de portée entre deux appareils voisins.

• Communication bidirectionnelle chiffrée : retour d'état rapide, transmission des données sûre et fiable.

• Compatible avec les télécommandes mesh 2,4 GHz universelles ; chaque contrôleur s'appaire à 8 télécommandes au maximum.

• Commande à distance par le cloud, compatible Amazon Alexa et Google Home.

• Commande par les boutons-poussoirs existants, même sans signal mesh 2,4 GHz.

• Indice de protection : IP20.

SÉCURITÉ ET AVERTISSEMENTS

Important : lisez l'intégralité de ces instructions avant l'installation.

• NE PAS installer l'appareil sous tension.

• NE PAS manœuvrer le commutateur DIP de sélection du mode lorsque l'appareil est sous tension.

• NE PAS exposer l'appareil à l'humidité.

PRÉSENTATION DES COMMANDES

Voyant : allumé en permanence, il clignote à la réception d'un ordre de commande.

Touche « Prog. » : appairage et suppression de l'appairage des télécommandes mesh 2,4 GHz et de l'application.

Commutateur DIP : sélection du mode — DIM, CCT, RGBW ou RGB+CCT ; RGB+CCT en sortie d'usine.

Bornier bouton-poussoir : raccordement d'un bouton-poussoir (bornes GND et Push Switch) pour la commande locale.

AFFECTATION DES SORTIES SELON LE MODE

Ordre des modes : RGB+CCT / RGBW / CCT / DIM.
+ : sortie commune (anode) des rubans, V+.
CH1 : R / R / WW / 1.
CH2 : G / G / CW / 2.
CH3 : B / B / WW / 3.
CH4 : WW / W / CW / 4.
CH5 : CW / NC / NC / 5 — NC : non raccordée.

APPAIRAGE D'UNE TÉLÉCOMMANDE MESH 2,4 GHZ

1. Réalisez le câblage conformément au schéma de câblage du mode choisi.

2. Mettez le contrôleur en appairage avec une télécommande mesh 2,4 GHz : appuyez une fois brièvement sur la touche « Prog. », ou coupez puis rétablissez trois fois de suite l'alimentation du contrôleur.

3. Lancez l'appairage depuis la télécommande — reportez-vous à sa notice.

APPAIRAGE À L'APPLICATION HOMEELIFE

1. Téléchargez l'application « HomeeLife » sur l'App Store ou Google Play, ou scannez les QR codes de la page 1. Suivez les indications de l'application pour raccorder vos appareils.

2. Mettez le contrôleur en appairage avec l'application : appuyez deux fois brièvement sur la touche « Prog. », ou coupez puis rétablissez deux fois de suite l'alimentation du contrôleur.

RÉINITIALISATION AUX RÉGLAGES D'USINE

Maintenez la touche « Prog. » enfoncée plus de 3 s, ou coupez puis rétablissez huit fois de suite l'alimentation de l'appareil. La lumière raccordée clignote : la réinitialisation est faite.

COMMANDE PAR BOUTON-POUSSOIR (PUSH DIM)

Une fois un bouton-poussoir raccordé, un appui bref allume ou éteint la lumière ; un appui maintenu augmente ou diminue l'intensité lumineuse.

SCHÉMAS DE CÂBLAGE

Mode RGB+CCT, cas 1 : charge totale du contrôleur jusqu'à 20 A.

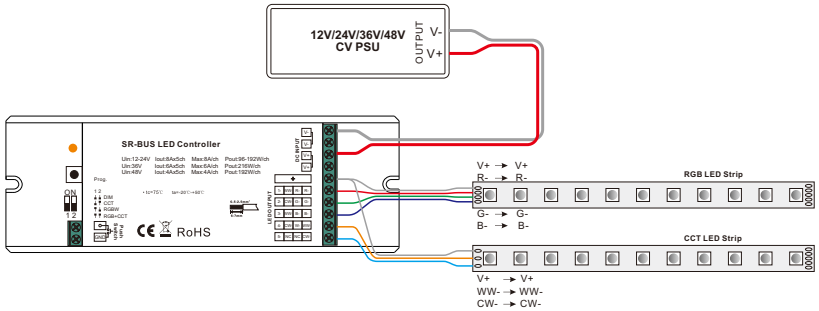

Mode RGB+CCT, cas 2 : charge totale du contrôleur au-delà de 20 A : le V+ des rubans est raccordé directement à l'alimentation.

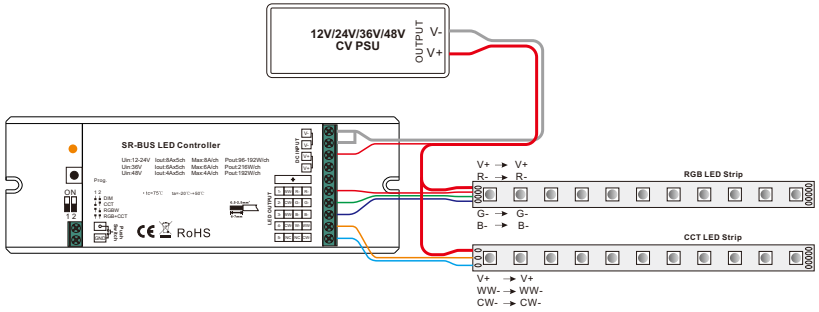

Note : vérifiez que le commutateur DIP est réglé sur le mode RGB+CCT, comme sur le schéma.

Mode RGBW, cas 1 : charge totale du contrôleur jusqu'à 20 A.

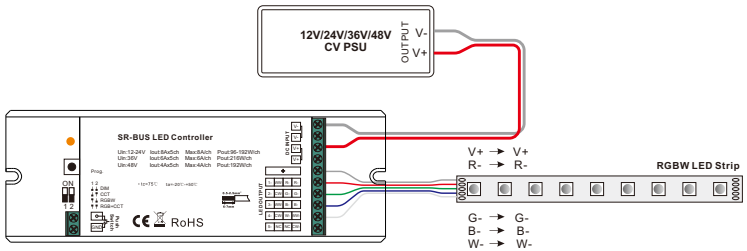

Mode RGBW, cas 2 : charge totale du contrôleur au-delà de 20 A : le V+ des rubans est raccordé directement à l'alimentation.

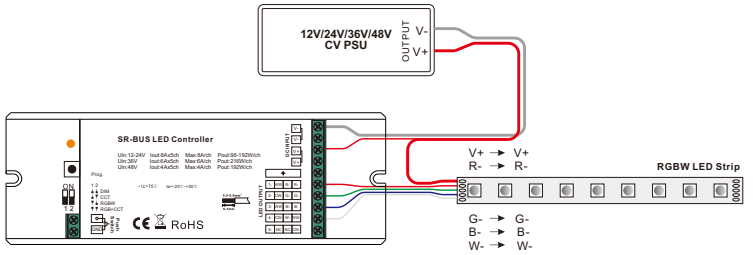

Note : vérifiez que le commutateur DIP est réglé sur le mode RGBW, comme sur le schéma.

Mode CCT, cas 1 : charge totale du contrôleur jusqu'à 20 A.

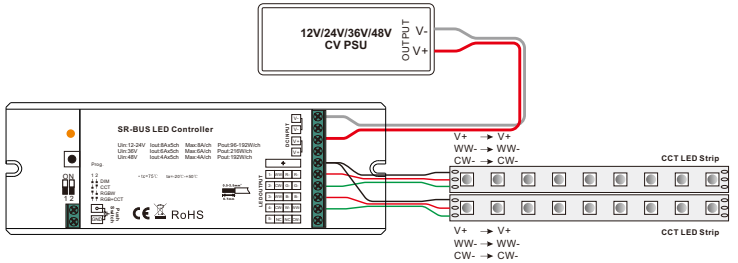

Mode CCT, cas 2 : charge totale du contrôleur au-delà de 20 A : le V+ des rubans est raccordé directement à l'alimentation.

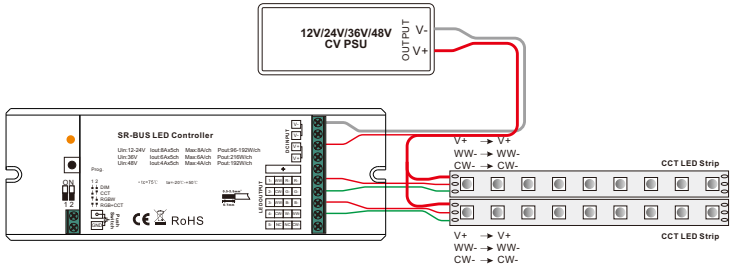

Note : vérifiez que le commutateur DIP est réglé sur le mode CCT, comme sur le schéma.

Mode DIM, cas 1 : charge totale du contrôleur jusqu'à 20 A.

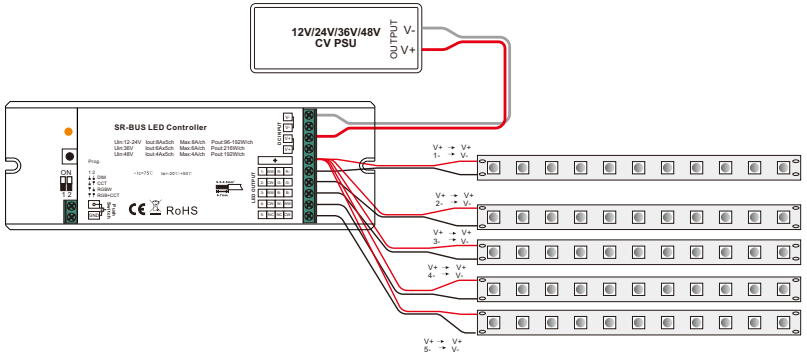

Mode DIM, cas 2 : charge totale du contrôleur au-delà de 20 A : le V+ des rubans est raccordé directement à l'alimentation.

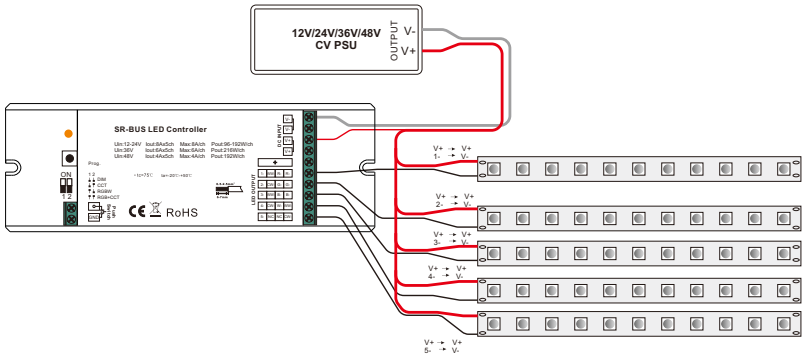

Note : vérifiez que le commutateur DIP est réglé sur le mode DIM, comme sur le schéma.