OGGI
INFINITY LIGHTING

Instructions de Montage

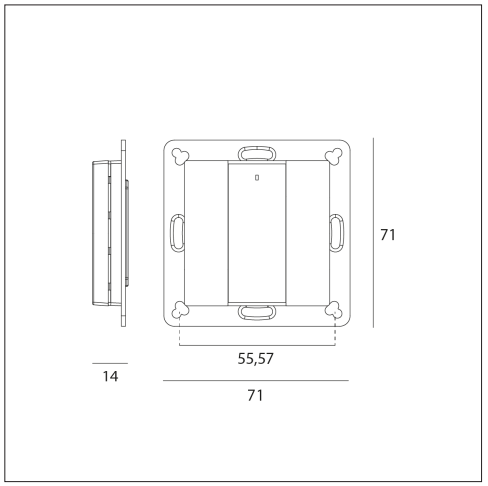

INTERRUPTEUR MURAL ZIGBEE 2 TOUCHES

Référence	**ZG9001K2DIM**
Protocole	**Zigbee 3.0**
Alimentation	**3V DC** **Pile CR2450 (incl.)**
Fréquence	**2,4 GHz**
Portée du signal	**30 m**
Plage de variation	**0,1 % à 100 %**
Teinte	**Monochrome**
Touches	**2**
Groupes	**1**
Luminaires	**30 au maximum**
Dimensions (L x l x H)	**71,2 x 71,2 x 13,6 mm**
Compatibilité	**Passerelles et luminaires Zigbee universels**

IP20 5 ANS RoHS

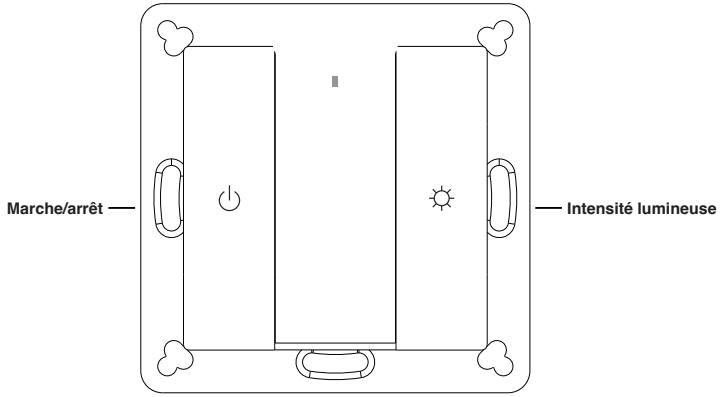

Instructions importantes

Avant la première utilisation 1. Lire attentivement ce mode d'emploi avant utilisation et le conserver dans un endroit sûr. **Utilisation** 1. Cet appareil est exclusivement destiné à une utilisation en intérieur et dans des environnements secs. **2.** Ne modifiez pas et n'altérez pas le produit. **3.** En cas de doute sur le montage, de suspicion de dysfonctionnement ou de dommage, arrêtez immédiatement l'appareil et contactez un électricien qualifié ou votre revendeur. **Alimentation 1.** Cet appareil fonctionne avec une pile bouton au lithium CR2450, qui doit être stockée et éliminée correctement, conformément aux réglementations en vigueur. **Entretien 1.** Nettoyez l'appareil à l'aide d'un chiffon doux et sec. **2.** N'utilisez jamais de produits chimiques agressifs ni de solvants, afin de ne pas endommager le revêtement. **Garantie 1.** Ce produit est couvert par une garantie limitée de 5 ans. **2.** Conservez impérativement votre preuve d'achat pour toute réclamation de garantie. **3.** Pour toute question ou problème, contactez notre service clientèle ou votre revendeur. **Normes de conformité 1.** Ce produit a été testé et certifié conforme aux normes européennes de sécurité électrique. **2.** Pour toute information complémentaire concernant la conformité, veuillez nous contacter.

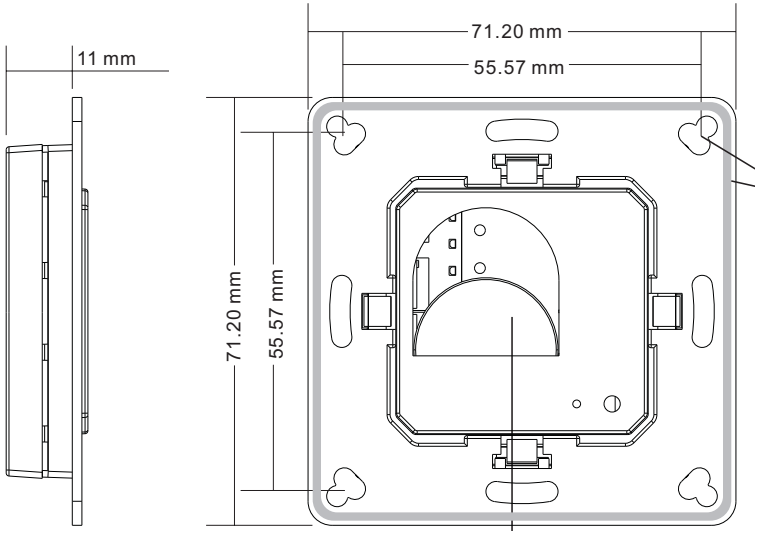

Face arrière : pile et fixation murale

info@oggilight.com
Athelia V 390 Avenue des Rosiers 13600 La Ciotat FRANCE

OGGILIGHT.COM

Made in PRC

CARACTÉRISTIQUES

• Commande murale Zigbee monochromes, fondée sur le protocole Zigbee 3.0.

• Appairage des luminaires Zigbee par Touchlink, sans coordinateur.

• Mode Find and Bind pour associer les luminaires d'un même réseau.

• 1 groupe, jusqu'à 30 luminaires associés.

• Fonctionnement 2,4 GHz, portée jusqu'à 30 m.

• Technologie maillée à longue autonomie de pile.

• Compatible avec les passerelles et box domotiques Zigbee universelles.

• Compatible avec les luminaires Zigbee monochromes.

• Indice de protection : IP20.

SÉCURITÉ ET AVERTISSEMENTS

Important : lisez l'intégralité de ces instructions avant l'installation.

• Cet appareil contient une pile bouton au lithium, qui doit être stockée et éliminée conformément aux réglementations en vigueur.

• NE PAS exposer l'appareil à l'humidité.

MISE EN SERVICE

1. Cette commande murale Zigbee est un émetteur sans fil qui communique avec les différents systèmes compatibles Zigbee. Elle transmet par radio les ordres de pilotage à distance.

2. Elle gère 1 groupe, associe jusqu'à 30 luminaires et pilote les luminaires monochromes Zigbee.

PRÉSENTATION DES COMMANDES

Touche marche/arrêt : cliquez pour allumer ou éteindre les luminaires associés.

Touche d'intensité : maintenez enfoncé pour augmenter ou diminuer l'intensité lumineuse des luminaires associés.

Appairage et réinitialisation : maintenez les deux touches enfoncées en même temps pour rechercher et rejoindre un réseau Zigbee, ou pour réinitialiser l'interrupteur.

APPAIRAGE AU RÉSEAU ZIGBEE VIA UNE PASSERELLE

Étape 1 : si l'interrupteur a déjà été ajouté à un réseau Zigbee, retirez-le de ce réseau, faute de quoi l'appairage échouera. Reportez-vous à la section « Réinitialisation manuelle ».

Étape 2 : depuis l'interface de votre contrôleur ou de votre passerelle Zigbee, choisissez d'ajouter un appareil ou un accessoire et activez le mode d'appairage selon les indications du contrôleur.

Étape 3 : appuyez sur la touche et maintenez-la jusqu'à l'allumage du voyant.

Étape 4 : appuyez aussitôt brièvement pour rechercher les réseaux proches : le voyant clignote une fois par seconde. Délai de 20 s en l'absence de réseau. Le voyant clignote ensuite cinq fois rapidement pour signaler la réussite de l'appairage.

Note : 1) une fois l'appairage réussi, l'interrupteur apparaît dans l'interface du contrôleur ou de la passerelle. 2) Aucune information n'apparaît sur l'interface d'un pont Philips Hue.

TOUCHLINK VERS UN LUMINAIRE ZIGBEE

Étape 1 : mettez le luminaire Zigbee en appairage Touchlink — reportez-vous à sa notice.

Étape 2 : approchez l'interrupteur à moins de 10 cm du luminaire.

Étape 3 : appuyez brièvement sur une touche pour choisir le groupe à associer.

Étape 4 : appuyez sur la touche et maintenez-la jusqu'à l'allumage du voyant.

Étape 5 : appuyez aussitôt brièvement pour lancer l'appairage Touchlink : le voyant clignote rapidement pendant 3 s, puis six fois lentement pour signaler la réussite, et le luminaire raccordé clignote deux fois.

Note : 1) en Touchlink direct, les deux appareils étant hors réseau Zigbee, l'interrupteur peut être associé à 30 luminaires. 2) En Touchlink après ajout des deux appareils à un réseau Zigbee, la limite est également de 30 luminaires. 3) Avec un pont Hue ou un Amazon Echo Plus, ajoutez d'abord l'interrupteur et le luminaire au réseau, puis effectuez le Touchlink. 4) Après le Touchlink, l'interrupteur pilote les luminaires associés.

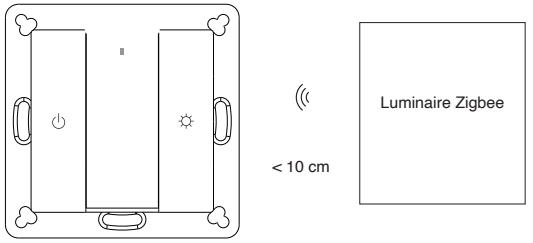

Touchlink : approchez l'interrupteur à moins de 10 cm du luminaire à associer.

RETRAIT DU RÉSEAU ZIGBEE VIA LA PASSERELLE

Marche à suivre : depuis l'interface de votre contrôleur ou de votre passerelle Zigbee, choisissez de supprimer ou de réinitialiser l'interrupteur selon les indications : le voyant clignote trois fois rapidement pour signaler la réussite du retrait.

Note : tous les paramètres de configuration sont effacés après réinitialisation de l'interrupteur ou retrait de celui-ci du réseau.

RÉINITIALISATION MANUELLE

Étape 1 : appuyez sur la touche et maintenez-la jusqu'à l'allumage du voyant.

Étape 2 : appuyez aussitôt brièvement cinq fois de suite : le voyant clignote trois fois rapidement pour signaler la réussite de la réinitialisation.

SUPPRIMER UN LUMINAIRE APPAIRÉ PAR TOUCHLINK

Étape 1 : mettez le luminaire appairé par Touchlink en appairage Touchlink — reportez-vous à sa notice.

Étape 2 : approchez l'interrupteur à moins de 10 cm du luminaire.

Étape 3 : appuyez brièvement sur la touche du groupe auquel le luminaire est associé.

Étape 4 : appuyez sur la touche et maintenez-la jusqu'à l'allumage du voyant.

Étape 5 : appuyez aussitôt brièvement deux fois pour lancer la suppression Touchlink : le voyant clignote rapidement pendant 3 s, puis six fois lentement pour signaler la réussite.

RÉINITIALISER UN LUMINAIRE (TOUCH RESET)

Note : le luminaire doit être ajouté à un réseau, et l'interrupteur appartenir au même réseau ou n'être ajouté à aucun réseau.

Étape 1 : mettez le luminaire Zigbee en appairage Touchlink — reportez-vous à sa notice.

Étape 2 : approchez l'interrupteur à moins de 10 cm du luminaire.

Étape 3 : appuyez sur la touche et maintenez-la jusqu'à l'allumage du voyant.

Étape 4 : appuyez aussitôt brièvement cinq fois pour lancer le Touch Reset : le voyant clignote rapidement pendant 3 s, puis trois fois lentement pour signaler la réussite.

ASSOCIER UN LUMINAIRE PAR FIND AND BIND

Note : assurez-vous que le luminaire et l'interrupteur sont déjà ajoutés au même réseau Zigbee. Trente luminaires au maximum peuvent être associés.

Étape 1 : lancez le mode Find and Bind sur le luminaire Zigbee (nœud initiateur) et autorisez-le à rechercher et associer une cible — reportez-vous à sa notice.

Étape 2 : appuyez brièvement sur la touche du groupe auquel associer le luminaire.

Étape 3 : appuyez sur la touche et maintenez-la jusqu'à l'allumage du voyant.

Étape 4 : appuyez brièvement pour autoriser l'interrupteur (nœud cible) à rechercher et associer l'initiateur : le voyant clignote quatre fois si l'association réussit, deux fois si elle échoue.

DISSOCIER UN LUMINAIRE PAR FIND AND BIND

Étape 1 : lancez le mode Find and Bind sur le luminaire Zigbee (nœud initiateur) et autorisez-le à rechercher et dissocier une cible — reportez-vous à sa notice.

Étape 2 : appuyez brièvement sur la touche du groupe auquel le luminaire est déjà associé.

Étape 3 : appuyez sur la touche et maintenez-la jusqu'à l'allumage du voyant.

Étape 4 : appuyez brièvement deux fois pour autoriser l'interrupteur (nœud cible) à dissocier l'initiateur : le voyant clignote quatre fois si la dissociation réussit, deux fois si elle échoue.

DISSOCIER TOUS LES LUMINAIRES ASSOCIÉS

Étape 1 : appuyez brièvement pour choisir le groupe dont vous souhaitez dissocier tous les luminaires.

Étape 2 : appuyez sur la touche et maintenez-la jusqu'à l'allumage du voyant.

Étape 3 : appuyez brièvement cinq fois de suite pour dissocier tous les luminaires : le voyant clignote quatre fois pour signaler la réussite.

CRÉER UN RÉSEAU ZIGBEE SANS COORDINATEUR

Étape 1 : réinitialisez l'interrupteur et le luminaire — reportez-vous à leur notice.

Étape 2 : associez l'interrupteur et le luminaire par Touchlink pour créer le réseau — reportez-vous à leur notice.

Étape 3 : appuyez brièvement sur la touche pour permettre au réseau de détecter et d'ajouter des appareils : le voyant clignote deux fois. Délai de 180 s ; au-delà, répétez l'opération.

Étape 4 : mettez un autre appareil en mode d'appairage réseau et associez-le au réseau — reportez-vous à sa notice.

Étape 5 : ajoutez au réseau autant d'appareils que souhaité.

Étape 6 : réinitialisez les luminaires à ajouter au réseau — reportez-vous à leur notice.

Étape 7 : associez-les par Touchlink : les luminaires rejoignent alors le réseau — reportez-vous à leur notice.

MISE À JOUR OTA

Marche à suivre : L'interrupteur prend en charge la mise à jour du micrologiciel par OTA : il interroge automatiquement le contrôleur ou la passerelle Zigbee toutes les 10 minutes pour récupérer un nouveau micrologiciel.

SAVOIR SI L'APPAREIL APPARTIENT À UN RÉSEAU

Marche à suivre : appuyez brièvement sur une touche autre qu'une touche de groupe. Si le voyant clignote, l'appareil a déjà été ajouté à un réseau ; s'il ne clignote pas, il n'appartient à aucun réseau.

CONTRÔLE DU NIVEAU DE LA PILE

Marche à suivre : L'interrupteur transmet le niveau de sa pile au coordinateur à sa mise sous tension, lors d'une commande émise plus de 4 heures après la précédente, et à son ajout au réseau par un coordinateur.

CLUSTERS ZIGBEE PRIS EN CHARGE

Clusters d'entrée : Basic • Power Configuration • Identify • Diagnostics.

Clusters de sortie : Identify • On/off • Level control • OTA.