OGGI
INFINITY LIGHTING

Instructions de Montage

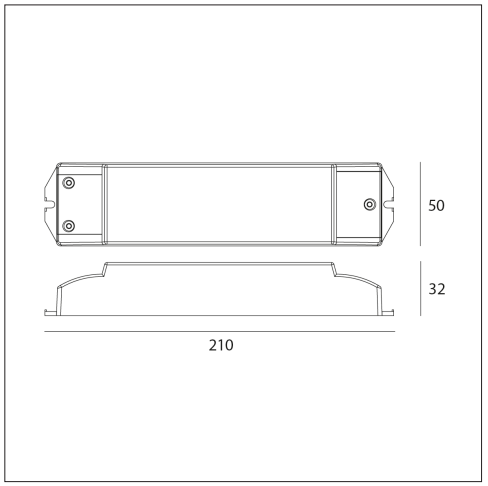

DRIVER LED ZIGBEE CCT 50 W

Référence	**ZG910524050**

Protocole	**Zigbee 3.0**
Tension d'entrée	**200-240V AC, 50/60 Hz**
Type de sortie	**Tension constante**
Tension de sortie	**24V DC**
Canaux	**2 (blanc chaud, blanc froid)**
Courant de sortie	**Max. 2,08 A/canal, CH1 + CH2 ≤ 2,08 A**
Puissance de sortie	**Max. 50 W**
Facteur de puissance	**> 0,9**
Rendement	**88 % @230V AC**
Courant d'entrée	**0,27 A @230V AC**
Courant d'appel (démarrage à froid)	**Max. 2 A @230V AC**
Température de fonctionnement	**-20° à +45°C**
Température max. du boîtier	**85°C**
Dimensions (L x l x H)	**210 x 50 x 32 mm**

IP20 · 5 ANS · RoHS

Instructions importantes

Avant la première utilisation 1. Lire attentivement ce mode d'emploi avant utilisation et le conserver dans un endroit sûr. **Utilisation** 1. Cet appareil est exclusivement destiné à une utilisation en intérieur et dans des environnements secs. **2.** Ne modifiez pas et n'altérez pas le produit. **3.** En cas de doute sur le montage, de suspicion de dysfonctionnement ou de dommage, arrêtez immédiatement l'appareil et contactez un électricien qualifié ou votre revendeur. **Alimentation 1.** Cet appareil se raccorde au réseau 200-240 V AC, 50/60 Hz. Le raccordement doit être réalisé hors tension par un électricien qualifié, conformément aux réglementations en vigueur ; la charge LED raccordée ne doit pas dépasser 50 W. **Entretien 1.** Nettoyez l'appareil à l'aide d'un chiffon doux et sec. **2.** N'utilisez jamais de produits chimiques agressifs ni de solvants, afin de ne pas endommager le revêtement. **Garantie 1.** Ce produit est couvert par une garantie limitée de 5 ans. **2.** Conservez impérativement votre preuve d'achat pour toute réclamation de garantie. **3.** Pour toute question ou problème, contactez notre service clientèle ou votre revendeur. **Normes de conformité 1.** Ce produit a été testé et certifié conforme aux normes européennes de sécurité électrique. **2.** Pour toute information complémentaire concernant la conformité, veuillez nous contacter.

info@oggilight.com
Athelia V 390 Avenue des Rosiers 13600 La Ciotat FRANCE

OGGILIGHT.COM

Made in PRC

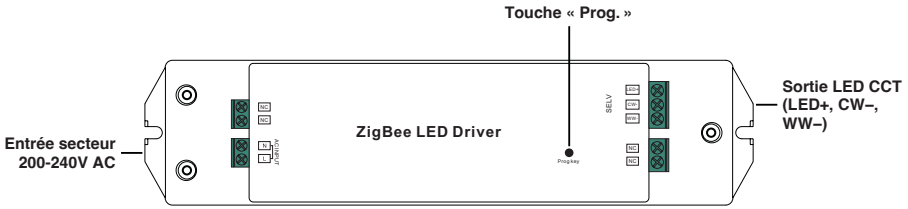

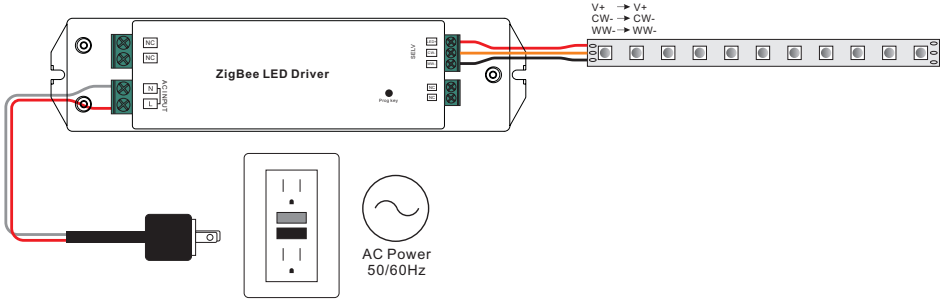

Schéma de câblage, ruban LED CCT 24V DC

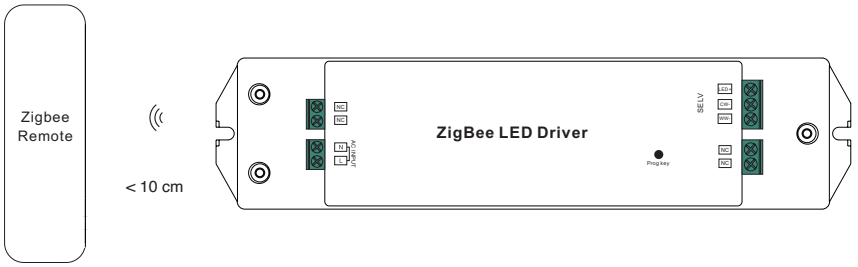

Touchlink : télécommande Zigbee à moins de 10 cm

CARACTÉRISTIQUES

• Driver LED dimmable pour blanc variable (CCT).

• Puissance de sortie totale : 50 W max.

• 2 canaux de sortie 24 V DC à tension constante.

• Alimentation de classe II, boîtier plastique entièrement isolé.

• Facteur de puissance et rendement élevés.

• Appareil LED CCT Zigbee fondé sur le protocole Zigbee 3.0.

• Variation profonde et progressive jusqu'à 0,1 %, sans scintillement ni bruit.

• Pilotage de la mise en marche et de l'arrêt, de l'intensité lumineuse et de la température de couleur des rubans LED CCT raccordés.

• Appareil Zigbee terminal prenant en charge l'appairage Touchlink.

• Appairage direct à une télécommande Zigbee compatible par Touchlink.

• Mode Find and Bind pour associer une télécommande Zigbee.

• Prise en charge de Zigbee Green Power : jusqu'à 20 télécommandes Zigbee Green Power associées.

• Compatible avec les passerelles Zigbee universelles et les télécommandes Zigbee CCT universelles.

• Destiné à l'éclairage LED intérieur. Indice de protection : IP20.

• Garantie 5 ans.

SÉCURITÉ ET AVERTISSEMENTS

Important : lisez l'intégralité de ces instructions avant l'installation.

• NE PAS installer l'appareil sous tension.

• NE PAS exposer l'appareil à l'humidité.

PRÉSENTATION DES COMMANDES

Touche « Prog. » : un appui bref allume ou éteint la charge ; un appui maintenu augmente ou diminue l'intensité lumineuse. Elle sert aussi au mode Find and Bind, à l'apprentissage Green Power et à la réinitialisation d'usine.

Entrée secteur : bornier « AC INPUT », 200-240 V AC, 50/60 Hz.

Sortie LED : bornier LED+ (commun), CW– (blanc froid) et WW– (blanc chaud). Les bornes NC ne sont pas raccordées.

DONNÉES TECHNIQUES ET NORMES

• Protections contre les courts-circuits, les surintensités et les surchauffes, avec réarmement automatique une fois le défaut supprimé.

• Humidité de fonctionnement : 10 % à 95 % HR, sans condensation.

• Stockage : -40° à +80°C, 10 % à 95 % HR.

• Rigidité diélectrique entrée/sortie : 3,75 kV AC.

• MTBF : 193 600 h min. à 230 V AC, pleine charge et 25°C ambiant.

• Normes de sécurité : EN 61347-1, EN 61347-2-13.

• Émissions CEM : EN 55015, EN 61000-3-2, EN 61000-3-3.

• Immunité CEM : EN 61547, EN 61000-4-2, -3, -4, -5, -6, -8, -11.

MISE EN SERVICE

1. Réalisez le câblage conformément au schéma de câblage.

2. Cet appareil Zigbee est un récepteur sans fil qui communique avec les différents systèmes compatibles Zigbee. Il reçoit et exécute les ordres transmis par radio par le système Zigbee compatible.

APPAIRAGE AU RÉSEAU ZIGBEE VIA UNE PASSERELLE

Étape 1 : si l'appareil a déjà été ajouté à un réseau Zigbee, retirez-le de ce réseau, faute de quoi l'appairage échouera. Reportez-vous à la section « Réinitialisation manuelle ».

Étape 2 : depuis l'interface de votre contrôleur ou de votre passerelle Zigbee, choisissez d'ajouter un luminaire et activez le mode d'appairage selon les indications du contrôleur.

Étape 3 : coupez puis rétablissez l'alimentation de l'appareil pour le mettre en mode d'appairage réseau (la charge raccordée clignote deux fois lentement). Délai de 15 s ; au-delà, répétez cette étape.

Étape 4 : la charge raccordée clignote cinq fois puis reste allumée. L'appareil apparaît alors dans le menu de votre contrôleur et peut être piloté depuis l'interface du contrôleur ou de la passerelle.

TOUCHLINK VERS UNE TÉLÉCOMMANDE ZIGBEE

Étape 1 : coupez puis rétablissez l'alimentation de l'appareil. S'il n'est ajouté à aucun réseau, l'appairage Touchlink démarre au bout de 15 s et dure 165 s ; s'il est déjà ajouté à un réseau, il démarre immédiatement et dure 180 s. Au-delà, répétez cette étape.

Étape 2 : approchez la télécommande ou le panneau tactile à moins de 10 cm du luminaire.

Étape 3 : mettez la télécommande ou le panneau tactile en appairage Touchlink — reportez-vous à sa notice pour la marche à suivre.

Étape 4 : la télécommande signale la réussite de l'association et la charge raccordée clignote deux fois.

Note : 1) en Touchlink direct, les deux appareils étant hors réseau Zigbee, chaque appareil peut être associé à 1 télécommande. 2) En Touchlink après ajout des deux appareils à un réseau Zigbee, chaque appareil peut être associé à 30 télécommandes au maximum. 3) Avec un pont Hue ou un Amazon Echo Plus, ajoutez d'abord la télécommande et l'appareil au réseau, puis effectuez le Touchlink. 4) Après le Touchlink, l'appareil peut être piloté par les télécommandes associées.

RETRAIT DU RÉSEAU ZIGBEE VIA LA PASSERELLE

Depuis l'interface de votre contrôleur ou de votre passerelle Zigbee, choisissez de supprimer ou de réinitialiser le luminaire selon les indications. La charge raccordée clignote trois fois pour signaler la réussite de la réinitialisation.

RÉINITIALISATION MANUELLE

Étape 1 : appuyez brièvement cinq fois de suite sur la touche « Prog. », ou coupez puis rétablissez cinq fois de suite l'alimentation de l'appareil si la touche « Prog. » n'est pas accessible.

Étape 2 : la charge raccordée clignote trois fois pour signaler la réussite de la réinitialisation.

Note : 1) si l'appareil est déjà dans sa configuration d'usine, une nouvelle réinitialisation n'est signalée par aucun clignotement. 2) Tous les paramètres de configuration sont effacés après réinitialisation de l'appareil ou retrait de celui-ci du réseau.

RÉINITIALISATION PAR UNE TÉLÉCOMMANDE ZIGBEE (TOUCH RESET)

Note : assurez-vous que l'appareil est déjà ajouté à un réseau et que la télécommande appartient au même réseau ou n'est ajoutée à aucun réseau.

Étape 1 : coupez puis rétablissez l'alimentation de l'appareil pour lancer l'appairage Touchlink. Délai de 180 s ; au-delà, répétez cette étape.

Étape 2 : approchez la télécommande ou le panneau tactile à moins de 10 cm du luminaire.

Étape 3 : lancez la procédure Touch Reset depuis la télécommande ou le panneau tactile pour réinitialiser l'appareil — reportez-vous à sa notice.

Étape 4 : la télécommande le signale et la charge raccordée clignote trois fois pour confirmer la réinitialisation.

MODE FIND AND BIND

Étape 1 : appuyez brièvement trois fois sur la touche « Prog. » (ou coupez puis rétablissez trois fois l'alimentation de l'appareil, nœud initiateur) pour lancer le mode Find and Bind — la charge raccordée clignote lentement — et rechercher le nœud cible. Délai de 180 s ; au-delà, répétez cette étape.

Étape 2 : mettez la télécommande ou le panneau tactile (nœud cible) en mode Find and Bind et autorisez-le à rechercher et associer l'initiateur — reportez-vous à sa notice.

Étape 3 : la télécommande ou le panneau tactile signale que l'association a réussi et peut dès lors piloter l'appareil.

APPRENTISSAGE D'UNE TÉLÉCOMMANDE ZIGBEE GREEN POWER

Étape 1 : appuyez brièvement quatre fois sur la touche « Prog. » (ou coupez puis rétablissez quatre fois l'alimentation de l'appareil) pour lancer le mode d'apprentissage — la charge raccordée clignote deux fois. Délai de 180 s ; au-delà, répétez cette étape.

Étape 2 : mettez la télécommande Green Power en mode d'apprentissage — reportez-vous à sa notice.

Étape 3 : la charge raccordée clignote deux fois pour signaler la réussite de l'apprentissage. La télécommande peut dès lors piloter l'appareil.

Note : chaque appareil peut mémoriser jusqu'à 20 télécommandes Zigbee Green Power.

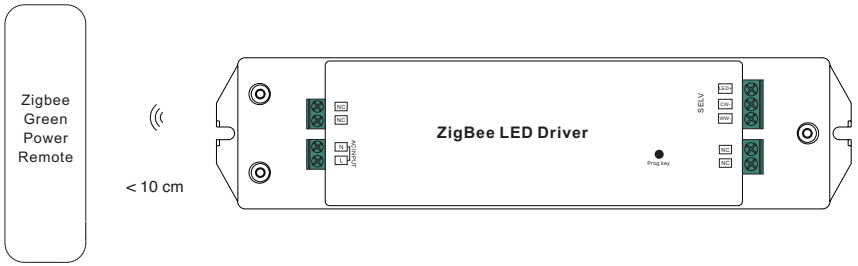

Green Power : la télécommande Zigbee Green Power s'apprend au driver sans passerelle.

SUPPRIMER L'APPRENTISSAGE D'UNE TÉLÉCOMMANDE GREEN POWER

Étape 1 : appuyez brièvement trois fois sur la touche « Prog. » (ou coupez puis rétablissez trois fois l'alimentation de l'appareil) pour lancer le mode de suppression d'apprentissage — la charge raccordée clignote lentement. Délai de 180 s ; au-delà, répétez cette étape.

Étape 2 : mettez la télécommande Green Power appairée en mode d'apprentissage — reportez-vous à sa notice.

Étape 3 : la charge raccordée clignote quatre fois pour signaler la réussite de la suppression.

CRÉER UN RÉSEAU ZIGBEE SANS COORDINATEUR

Étape 1 : appuyez brièvement quatre fois sur la touche « Prog. » (ou coupez puis rétablissez quatre fois l'alimentation de l'appareil) pour lui permettre de créer un réseau Zigbee — la charge raccordée clignote deux fois — puis de détecter et ajouter d'autres appareils. Délai de 180 s ; au-delà, répétez cette étape.

Étape 2 : mettez un autre appareil, une télécommande ou un panneau tactile en mode d'appairage réseau et associez-le au réseau — reportez-vous à leur notice.

Étape 3 : ajoutez au réseau autant d'appareils et de télécommandes que souhaité — reportez-vous à leur notice.

Étape 4 : associez par Touchlink les appareils et les télécommandes ajoutés, afin que les appareils puissent être pilotés par les télécommandes — reportez-vous à leur notice.

Note : 1) chaque appareil ajouté peut être associé à 30 télécommandes ajoutées au maximum et piloté par celles-ci. 2) Chaque télécommande ajoutée peut être associée à 30 appareils ajoutés au maximum et les piloter.

Réseau Zigbee autonome : le driver crée le réseau, puis les autres appareils et les télécommandes y sont ajoutés et associés par Touchlink.

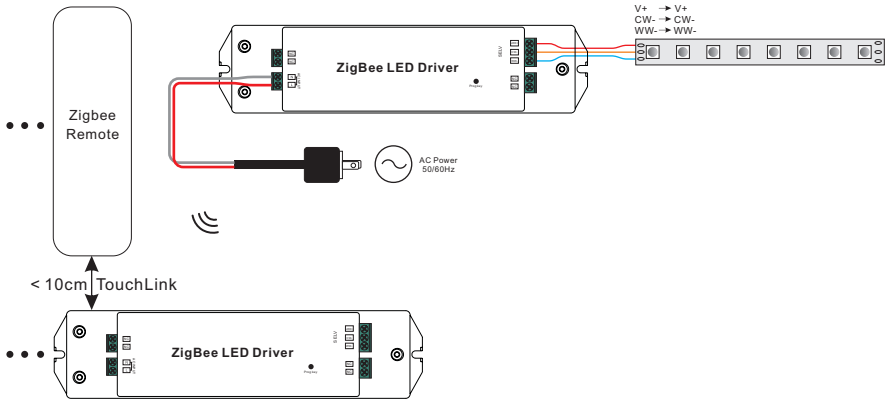

CLUSTERS ZIGBEE PRIS EN CHARGE

Clusters d'entrée : 0x0000 Basic • 0x0003 Identify • 0x0004 Groups • 0x0005 Scenes • 0x0006 On/off • 0x0008 Level Control • 0x0300 Color Control • 0x0b05 Diagnostics.

Clusters de sortie : 0x0019 OTA.

MISE À JOUR OTA

L'appareil prend en charge la mise à jour du micrologiciel par OTA : il interroge automatiquement le contrôleur ou la passerelle Zigbee toutes les 10 minutes pour récupérer un nouveau micrologiciel.